«ՄԻԿՊՐՈ» ՍՊԸ
ООО "МИКПРО"

ՀՀ Շիրակի մարզի Ամասիա համայնքի Բերդաշեն բնակավայրի
(08-028-0011-0028 ծածկագրով) հողամասի վրա
գոյություն ունեցող կառույցին
կից կառույցի կառուցման

ԱՇԽԱՏԱՆՔԱՅԻՆ ՆԱԽԱԳԻԾ

ՃԱՐՏԱՐԱՊԵՏԱԿԱՆ	**ՄԱՍ**	**ԳԻՐՔ 1**
ԿՈՆՍՏՐՈՒԿՏՈՐԱԿԱՆ	**ՄԱՍ**	**ԳԻՐՔ 2**
ԻՆԺԵՆԵՐԱԿԱՆ	**ՄԱՍ**	**ԳԻՐՔ 3**
ՇԻՆԿԱԶՄԱԿԵՐՊՄԱՆ	**ՄԱՍ**	**ԳԻՐՔ 4**

ՀՀ Շիրակի մարզի Ամասիա համայնքի ղեկավար՝ __________Ջ. Հարությունյան

Տնօրեն __________ Ա. Միքայելյան
Директор А. Микаелян

ՆԳԾ __________ Լ. Մինասյան
ГАП Л. Минасян

ՀՀ Շիրակի մարզ
+374 77 877 779
businessellit@mail.ru

ԳԻՐՔ 1

ՃԱՐՏԱՐԱՊԵՏԱԿԱՆ ՄԱՍ

Բացատրագիր

Նախագիծը կազմվել է համաձայն հետևյալ նորմատիվատեխնիկական փաստաթղթերի պահանջների՝

ՀՀՇՆ 31-03-2018 «Հասարակական շենքեր և շինություններ»,
ՀՀՇՆ 2Ն-06-2014 «Շենքերի և կառուցվածքների վերակառուցում, վերականգնում և ուժեղացում. հիմնական դրույթներ»,
ՀՀՇՆ 20.04_«Երկրաշարժադիմացկուն շինարարություն. նախագծման նորմեր»,
ՀՀՇՆ 51-01 «Քարե և ամրանաքարե կոնստրուկցիաներ»,
ՀՀՇՆ 31-04-2022 «Տանիքներ և տանիքածածկեր»,
ՀՀՇՆ 22-03-2017 «Արհեստական և բնական լուսավորում»,
ՀՀՇՆ 24-01-2016 «Շենքերի ջերմային պաշտպանություն»,

ՀՀ Շիրակի մարզի Ամասիա համայնքի Բերդաշեն բնակավայրի (08-028-0011-0028 ծածկագրով) հողամասի վրա գոյություն ունեցող կառույցին կից կառույցի կառուցում:
Մասնաշենքը ունի ուղղանկյունաձև տեսք 6.4x4.7մ եզրագծային չափերով: Հարկի բարձրությունը 2.98մ: Կառույցի կոնստրուկտիվ համակարգն իրականացված իրականացված է ե/բ միաձույլ սյուններով 40x40, հեծաններով 60x40 և անցքավոր ծածկի սալերով 22սմ հաստ.:Արտաքին պատերը (50սմ հաստ. կանոնավոր ձևի տուֆաքարեր), միջնորմերն 10 հաստ.սնամեջ բլոկներով: Դռներն ու պատուհանները՝ մետաղապլաստե էլեմենտներից:
Նախատեսվում է նախատեսել հարկում խոհանոց և պահեստ::Նախատեսվել է իրականացնել դռների և պատուհանների տեղադրմամբ : Արտաքին դուռը մետաղապլաստե պրոֆիլով, իսկ ներքին դռները (առանց շեմ) մետաղապլաստե պրոֆիլով: Նախատեսվել է կատարել պ/գ հատակների իրականացում՝ բոլոր սենյակներում: Առաստաղների համար նախատեսվել է կախովի առաստաղ(ՊՎԽ), պատերը գիպսոնիտ+ լատեքսային ներկ: Նախատեսվել է կտուրի կառուցում, տանիքի ջերմամեկուսացման համար օգտագործվել է գոլորշամեկուսիչ շերտ և բիտումային կապակցանյութով փքեցված պեռլիտի ավազով և խճով լցոնված պոլիէթիլենային պարկերով 200կգ/մ^3 խտությամբ: Նախատեսվել է տարածքի բարեկարգում բազալտե եզրաքարերով:

ՃԱՐՏԱՐԱՊԵՏԱԿԱՆ ՄԱՍ

Բովանդակություն

Թերթի համար	Թերթի անուն
1	Բացատրագիր, բովանդակություն
2	Գլխավոր տեսք արբանյակից
3	Կադաստրային հատակագիծ Մ1:500
4	Բարեկարգման հատակագիծ Մ1:100
5	Հարկի հատակագիծ 1.30 նիշի Մ1:100
6	Ճակատներ Մ1:100
7	Ճակատներ Մ1:100
8	Կտրվածք 1-1 Մ1:100, հանգույցներ Մ1:25
9	Կտրվածք 1-1 Մ1:100, հանգույցներ Մ1:20
10	Դռների մասնագիր, էսքիզ, կտրվածքներ
11	Պատուհանների մասնագրեր, էսքիզ, կտրվածքներ
12	Ներքին աշխատանքների մասնագրեր
13	Պատերի կառուցման տեսք, կտրվածքներ, հանգույցներ, մասնագրեր
14	Միջնորմ պատերի կառուցման տեսք, կտրվածքներ, հանգույցներ, մասնագրեր
15	Փայտե ծպեղի հատակագիծ Մ1:100
16	Կտուրի ջրահեռացման հատակագիծ 4.13 նիշի Մ1:50
17	Տանիքի ջերմամեկուսացման բացատրագիր եվ մասնագիր
18	Ցինկապատ պրոֆիլավոր թիթեղ, կտրվածք, «Ա» ամրացման հանգույց
19	Ձնարգելքի տեղադրումը տանիքի վրա, կտրվածքներ
20	Տանիքի կառուցման մասնագիր
21	Բարեկարգման հատակի շերտերի մասնագրեր, սալվածքի եռաչափ տեսքի և կտրվածքի սխեմաններ
22	Կառույցի եռաչափ տեսքեր

«ՄԻԿՊՐՈ» ՍՊԸ

Տնօրեն	
Ա. Միքայելյան	
ՆԳՃ	
Լ. Մինասյան	
Նախագծեց	
Ա. Մարիկյան	

ՃԱՐՏԱՐԱՊԵՏԱԿԱՆ ՄԱՍ

Անվանում

ՀՀ Շիրակի մարզի Ամասիա համայնքի Բերդաշեն բնակավայրի (08-028-0011-0028 ծածկագրով) հողամասի վրա գոյություն ունեցող կառույցին կից կառույցի կառուցման **ԱՇԽԱՏԱՆՔԱՅԻՆ ՆԱԽԱԳԻԾ**

Թերթի անվանում

Բացատրագիր, բովանդակություն

ՓՈՒԼ	ԹԵՐԹ	ԹԵՐԹԵՐ
ԱՆ	**1**	**22**

Պայմանական նշաններ

- Կառուցվող շինություն (կից)

«ՄԻԿՊՐՈ» ՍՊԸ

Տնօրեն	
Ա. Միքայելյան	
ՆԳԾ	
Լ. Մինասյան	
Նախագծեց	
Ա. Մարիկյան	

ՃԱՐՏԱՐԱՊԵՏԱԿԱՆ ՄԱՍ

Անվանում

ՀՀ Շիրակի մարզի Ամասիա համայնքի Բերդաշեն բնակավայրի հանդիսությունների սրահի վերանորոգման աշխատանքների ԱՇԽԱՏԱՆՔԱՅԻՆ ՆԱԽԱԳԻԾ

Թերթի անվանում

Գլխավոր տեսք արբանյակից

ՓՈՒԼ	ԹԵՐԹ	ԹԵՐԹԵՐ
ԱՆ	2	22

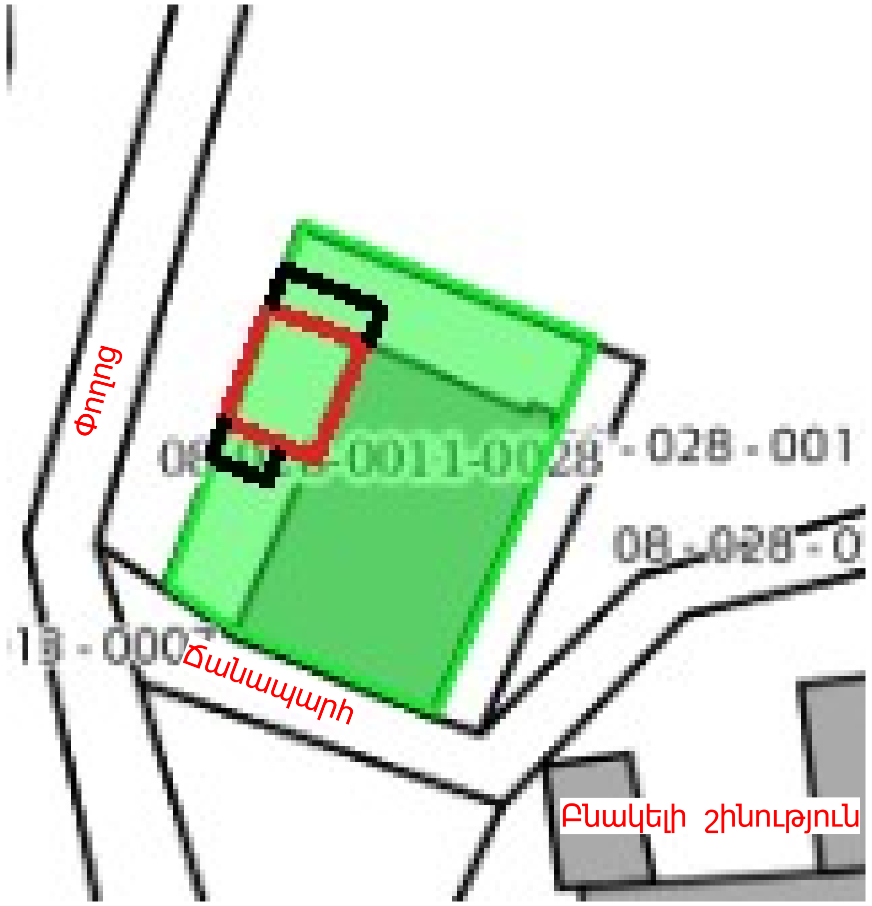

Պայմանական նշաններ

- -Պատկանող հողատարածք ըստ կադաստրային ծածկագրի (08-028-0011-0028)
- - Կառուցվող շինություն (կից)
- - Բարեկարգվող հատված

«ՄԻԿՊՐՈ» ՍՊԸ

Տնօրեն	
Ա. Միքայելյան	
ՆԳԾ	
Լ. Մինասյան	
Նախագծեց	
Ա. Մարիկյան	

ՃԱՐՏԱՐԱՊԵՏԱԿԱՆ ՄԱՍ

Անվանում

ՀՀ Շիրակի մարզի Ամասիա համայնքի Բերդաշեն բնակավայրի (08-028-0011-0028 ծածկագրով) հողամասի վրա գոյություն ունեցող կառույցին կից կառույցի կառուցման **ԱՇԽԱՏԱՆՔԱՅԻՆ ՆԱԽԱԳԻԾ**

Թերթի անվանում

Կադաստրային հատակագիծ Մ1:500

ՓՈՒԼ	ԹԵՐԹ	ԹԵՐԹԵՐ
ԱՆ	3	22

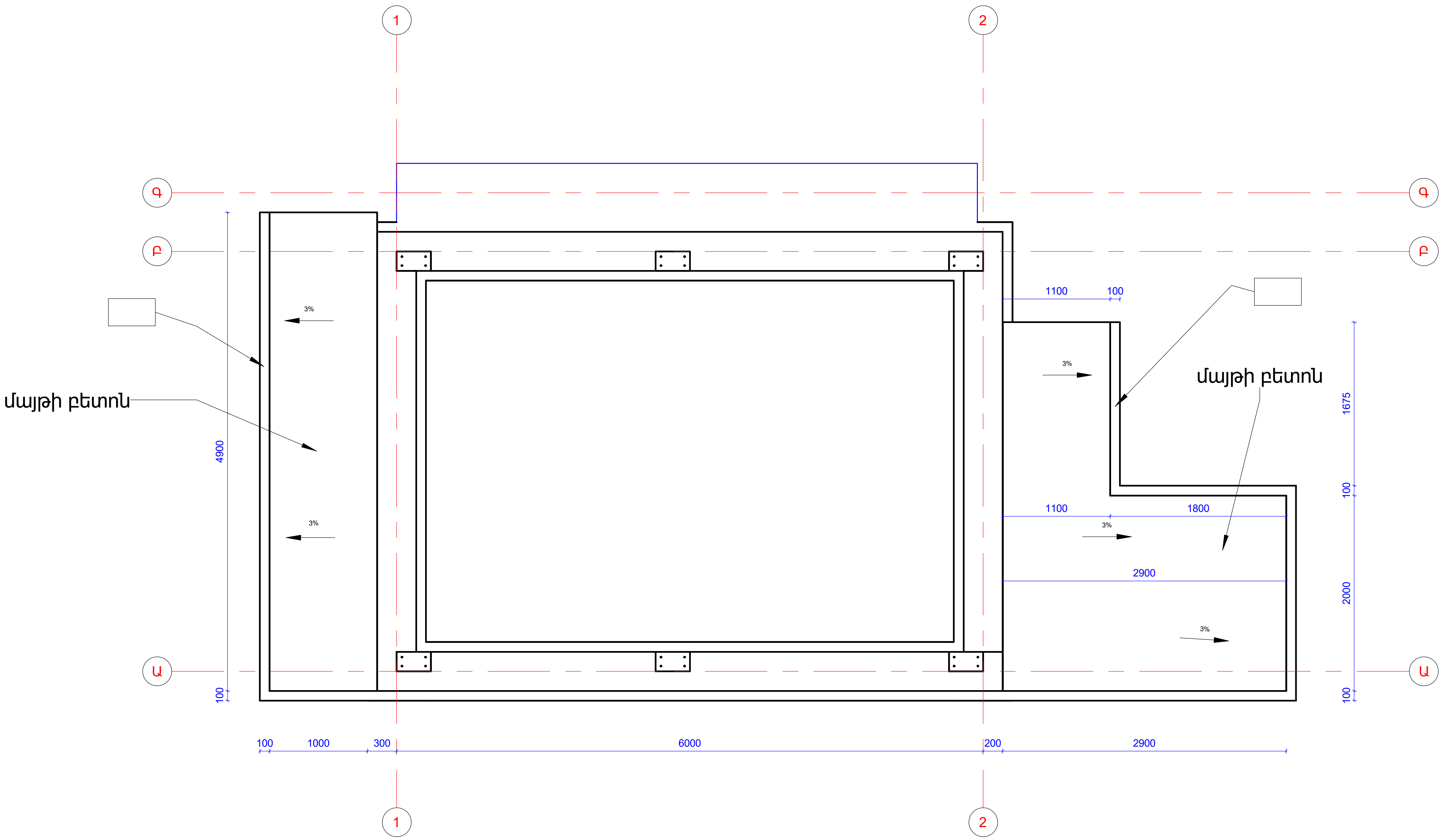

Պայմանական նշաններ

0° -Թեքության անկյուն

«ՄԻԿՊՐՈ» ՍՊԸ

Տնօրեն	
Ա. Միքայելյան	
ՆԳՃ	
Լ. Մինասյան	
Նախագծեց	
Ա. Մարիկյան	

ՃԱՐՏԱՐԱՊԵՏԱԿԱՆ ՄԱՍ

Անվանում

ՀՀ Շիրակի մարզի Ամասիա համայնքի Բերդաշեն բնակավայրի (08-028-0011-0028 ծածկագրով) հողամասի վրա գոյություն ունեցող կառույցին կից կառույցի կառուցման **ԱՇԽԱՏԱՆՔԱՅԻՆ ՆԱԽԱԳԻԾ**

Թերթի անվանում

Բարեկարգման հատակագիծ Մ1:100

ՓՈՒԼ	ԹԵՐԹ	ԹԵՐԹԵՐ
ԱՆ	**4**	**22**

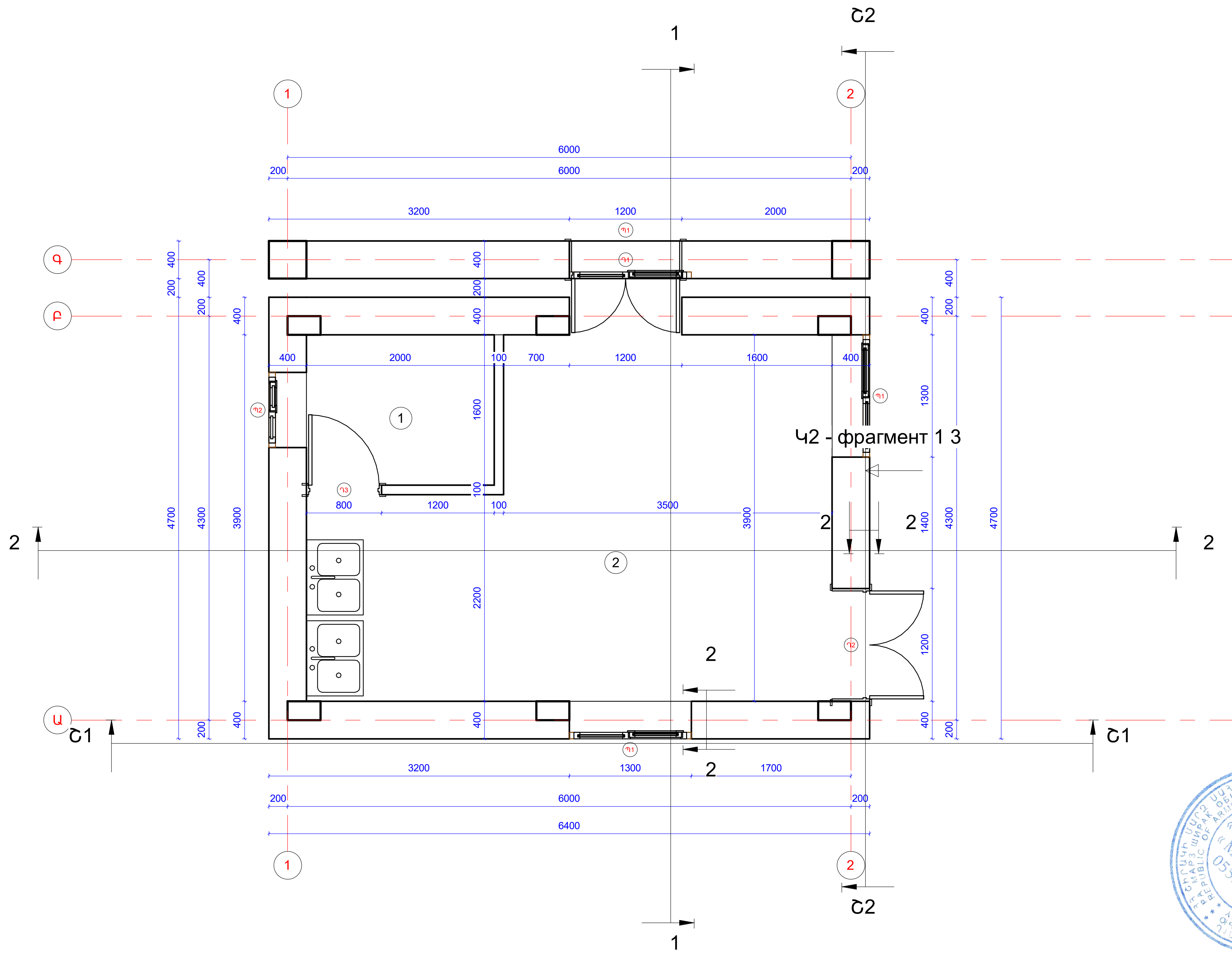

Պայմանական նշաններ

-Կառուցվող պատեր (պեմզաբլոկ 100մմ)

Պ -Տեղադրվող պատուհաններ

Դ - Տեղադրվող դռներ

Սենյակների անվանացանկ

№	Անվանում	Մակերեսներ (քմ)
1	Խոհանոց	3.2
2	Պահեստ	18.27
Ընդհանուր		21.47

«ՄԻԿՊՐՈ» ՍՊԸ

Տնօրեն	
Ա. Միքայելյան	
ՆԳԾ	
Լ. Մինասյան	
Նախագծեց	
Ա. Մարիկյան	

ՃԱՐՏԱՐԱՊԵՏԱԿԱՆ ՄԱՍ

Անվանում

ՀՀ Շիրակի մարզի Ամասիա համայնքի Բերդաշեն բնակավայրի (08-028-0011-0028 ծածկագրով) հողամասի վրա գոյություն ունեցող կառույցին կից կառույցի կառուցման ԱՇԽԱՏԱՆՔԱՅԻՆ ՆԱԽԱԳԻԾ

Թերթի անվանում

Հարկի հատակագիծ 1.30 նիշի Մ1:100

ՓՈՒԼ	ԹԵՐԹ	ԹԵՐԹԵՐ
ԱՆ	5	22

Ճակատ 1-2 առանցքներով Մ1:100

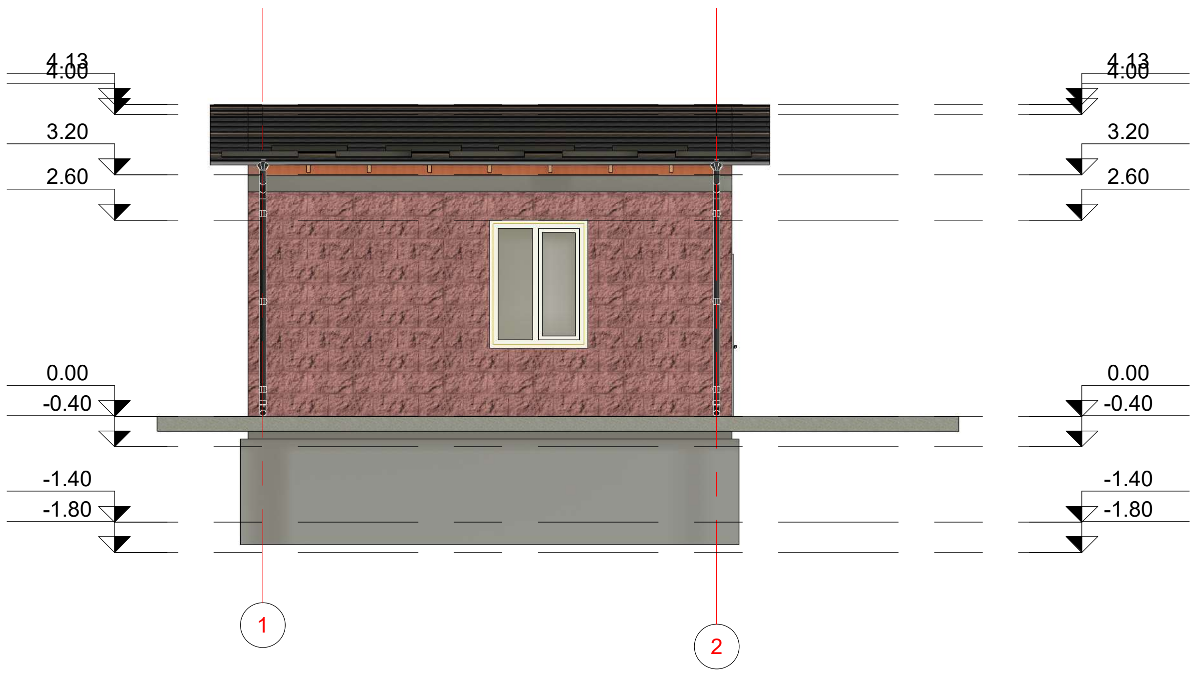

Ճակատ Գ-Ա առանցքներով Մ1:100

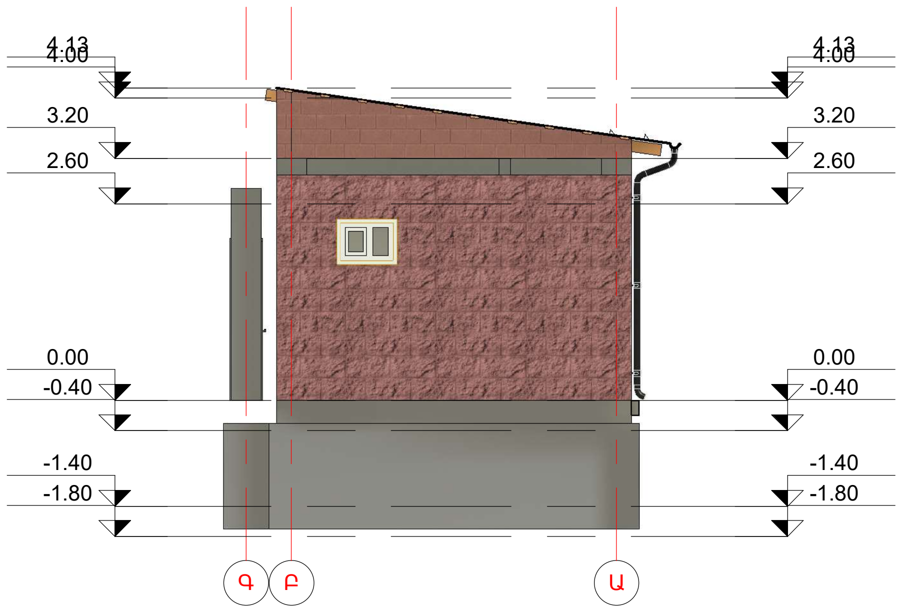

«ՄԻԿՊՐՈ» ՍՊԸ

Տնօրեն

Ա. Միքայելյան

ՆԳՃ

Լ. Մինասյան

Նախագծեց

Ա. Մարիկյան

ՃԱՐՏԱՐԱՊԵՏԱԿԱՆ ՄԱՍ

Անվանում

ՀՀ Շիրակի մարզի Ամասիա համայնքի Բերդաշեն բնակավայրի (08-028-0011-0028 ծածկագրով) հողամասի վրա գոյություն ունեցող կառույցին կից կառույցի կառուցման ԱՇԽԱՏԱՆՔԱՅԻՆ ՆԱԽԱԳԻԾ

Թերթի անվանում

Ճակատներ Մ1:100

ՓՈՒԼ	ԹԵՐԹ	ԹԵՐԹԵՐ
ԱՆ	**6**	**22**

Ճակատ 2-1 առանցքներով Մ1:100

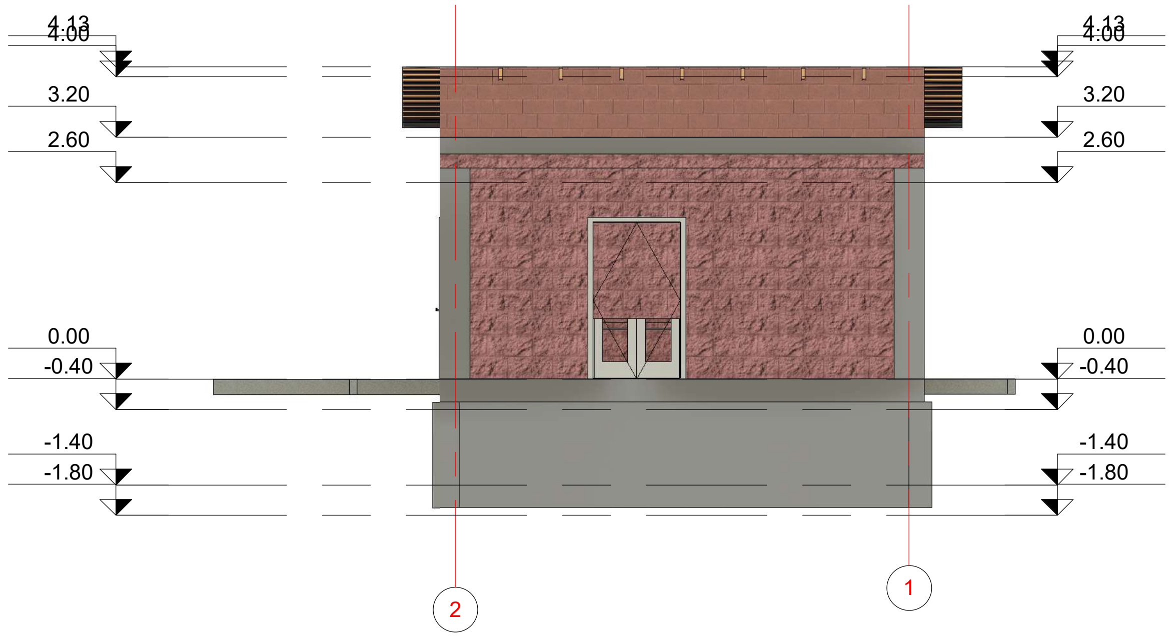

Ճակատ Ա-Գ առանցքներով Մ1:100

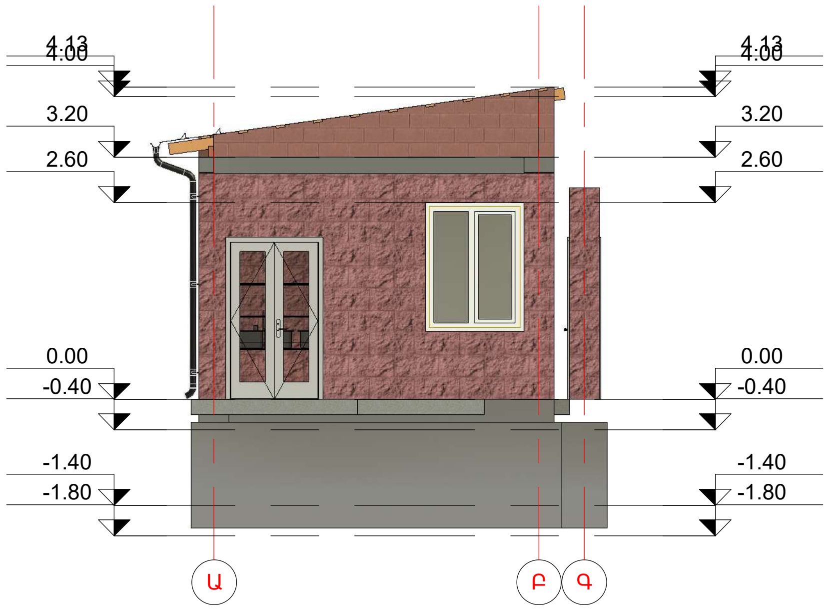

«ՄԻԿՊՐՈ» ՍՊԸ

Տնօրեն	
Ա. Միքայելյան	
ՆԳճ	
Լ. Մինասյան	
Նախագծեց	
Ա. Մարիկյան	

ՃԱՐՏԱՐԱՊԵՏԱԿԱՆ ՄԱՍ

Անվանում

ՀՀ Շիրակի մարզի Ամասիա համայնքի Բերդաշեն բնակավայրի (08-028-0011-0028 ծածկագրով) հողամասի վրա գոյություն ունեցող կառույցին կից կառույցի կառուցման **ԱՇԽԱՏԱՆՔԱՅԻՆ ՆԱԽԱԳԻԾ**

Թերթի անվանում

Ճակատներ Մ1:100

ՓՈՒԼ	ԹԵՐԹ	ԹԵՐԹԵՐ
ԱՆ	7	22

Կտրվածք 1-1 Մ 1 : 100

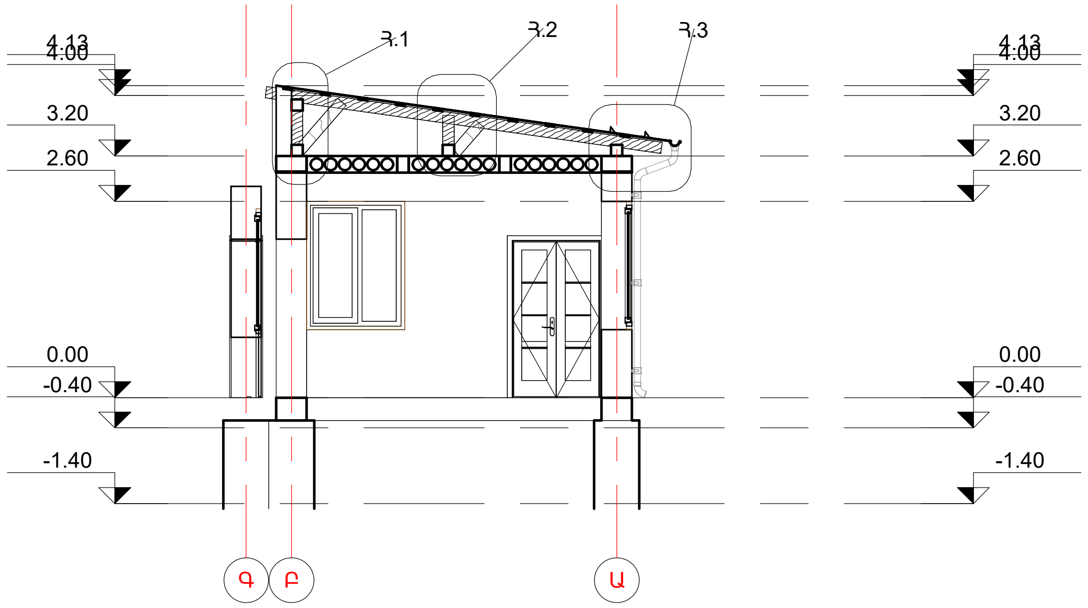

Հանգույց .1 Մ 1 : 25

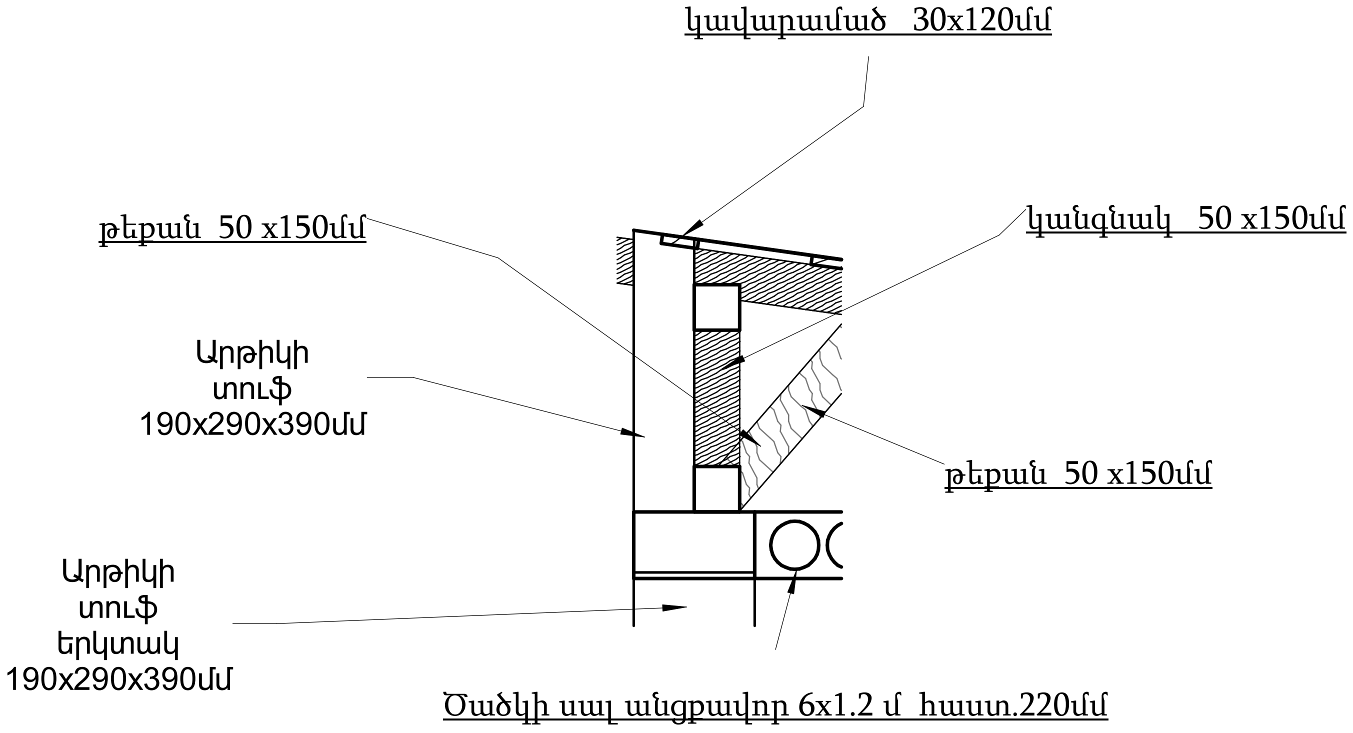

Հանգույց .2 Մ 1 : 25

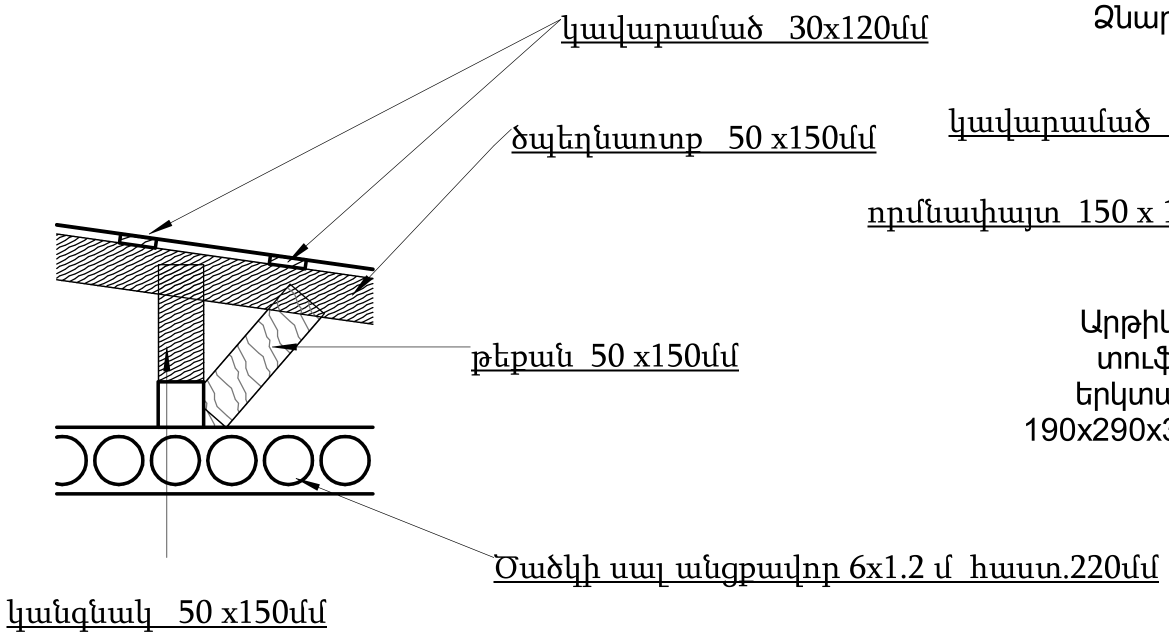

Հանգույց .3 Մ 1 : 25

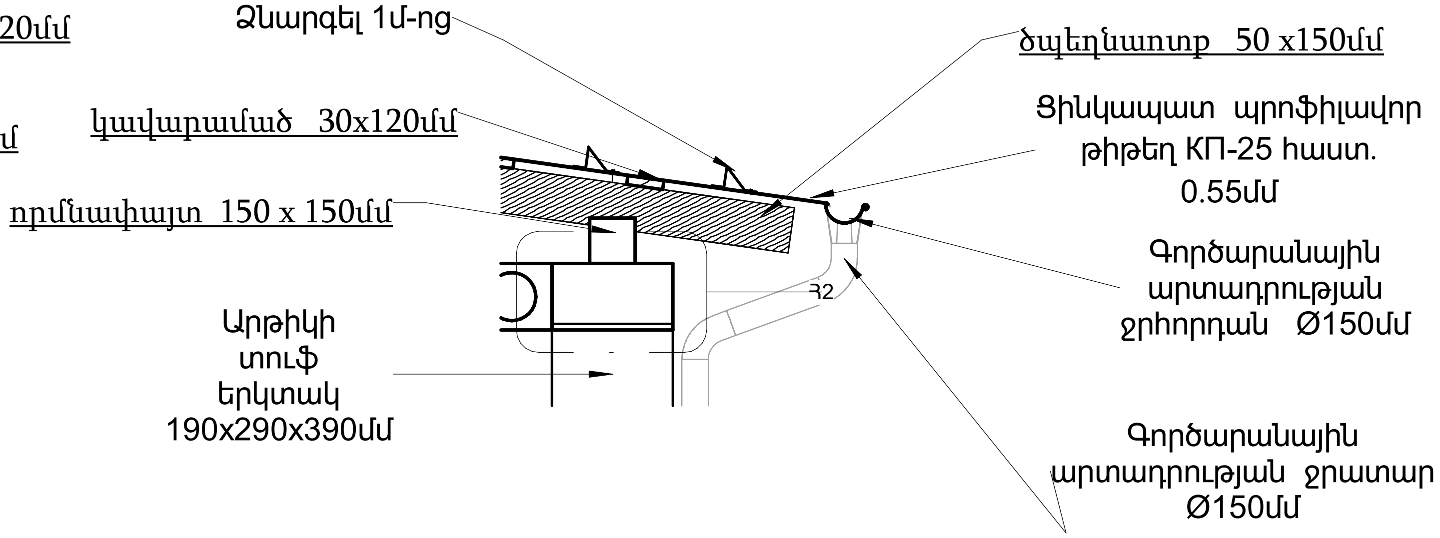

«ՄԻԿՊՐՈ» ՍՊԸ

Տնօրեն	
Ա. Միքայելյան	
ՆԳԾ	
Լ. Մինասյան	
Նախագծեց	
Ա. Մարիկյան	

ՃԱՐՏԱՐԱՊԵՏԱԿԱՆ ՄԱՍ

Անվանում

ՀՀ Շիրակի մարզի Ամասիա համայնքի Բերդաշեն բնակավայրի (08-028-0011-0028 ծածկագրով) հողամասի վրա գոյություն ունեցող կառույցին կից կառույցի կառուցման **ԱՇԽԱՏԱՆՔԱՅԻՆ ՆԱԽԱԳԻԾ**

Թերթի անվանում

Կտրվածք 1-1 Մ1:100, հանգույցներ Մ1:25

ՓՈՒԼ	ԹԵՐԹ	ԹԵՐԹԵՐ
ԱՆ	8	22

Կտրվածք 2-2 Մ 1 : 100

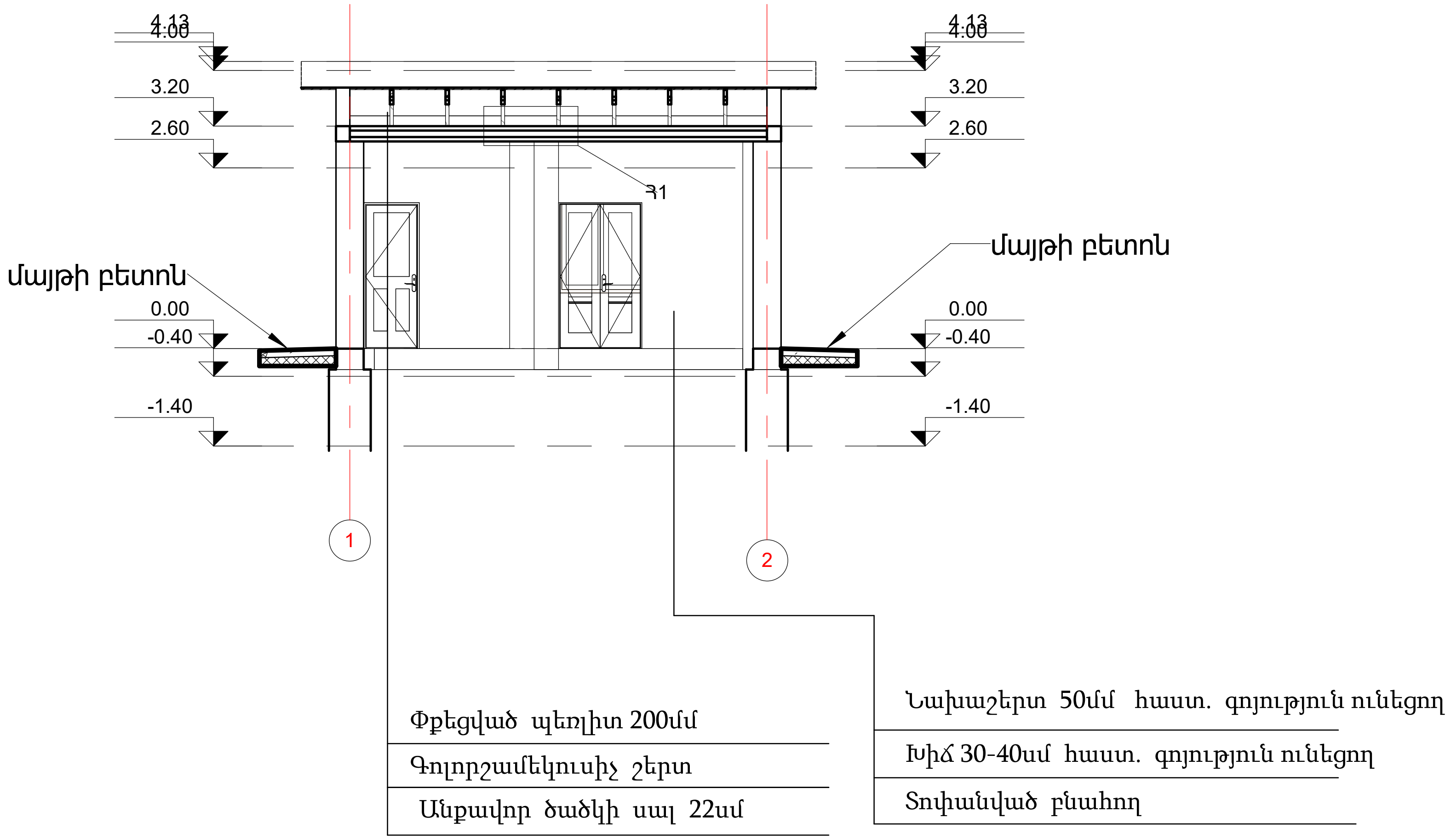

Հանգույց 1 Մ 1 : 25

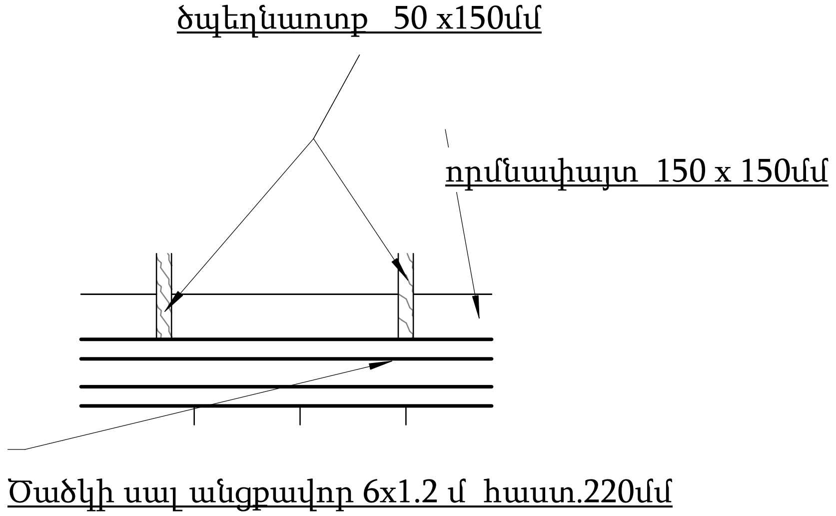

«ՄԻԿՊՐՈ» ՍՊԸ

Տնօրեն	
Ա. Միքայելյան	
ՆԳԾ	
Լ. Մինասյան	
Նախագծեց	
Ա. Մարիկյան	

ՃԱՐՏԱՐԱՊԵՏԱԿԱՆ ՄԱՍ

Անվանում

ՀՀ Շիրակի մարզի Ամասիա համայնքի Բերդաշեն բնակավայրի (08-028-0011-0028 ծածկագրով) հողամասի վրա գոյություն ունեցող կառույցին կից կառույցի կառուցման
ԱՇԽԱՏԱՆՔԱՅԻՆ ՆԱԽԱԳԻԾ

Թերթի անվանում

Կտրվածք 1-1 Մ1:100, հանգույցներ Մ1:20

ՓՈՒԼ	ԹԵՐԹ	ԹԵՐԹԵՐ
ԱՆ	9	22

Դռների տեղադրման աշխատանքների մասնագիր

№	Տեսակ	Լայն. (մմ)	Բարձր. (մմ)	Մակերես (քմ)	Քանակ (հատ)	Ընդ. բացվող (քմ)	Ընդ. փակ (քմ)
Դ1	Մետաղապլաստե դուռ երկկողմանի (ներսի) ապակե փաթեթով	1200	2100	2.52	1	2.52	-
Դ2	Ալյումինե դուռ երկկողմանի (դրսի) ապակե փաթեթով	1200	2100	2.52	1	2.52	-
Դ3	Մետաղապլաստե դուռ (ներսի) խուլ	800	2100	1.68	1	1.68	-
					3	6.72	

Դռների էսքիզ

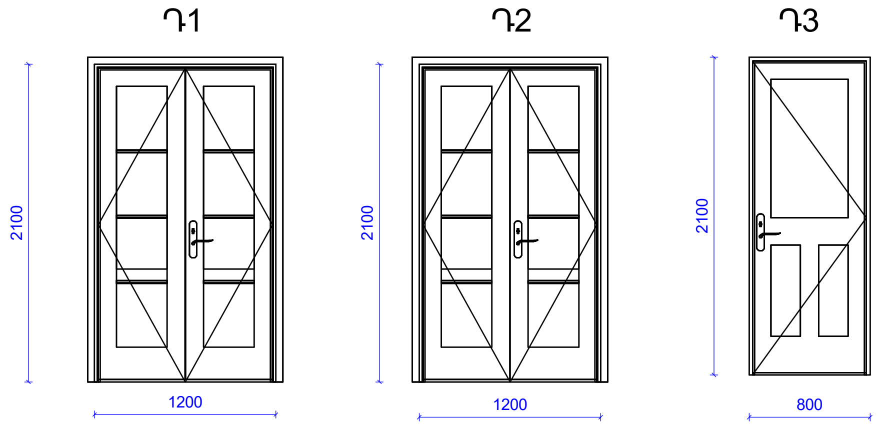

Ալյումինե պրոֆիլի եռաչափ կտրվածք

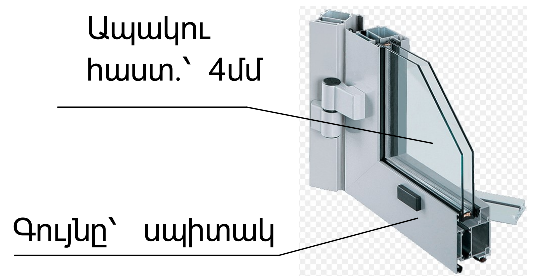

Մետաղապլաստե պրոֆիլի եռաչափ կտրվածք

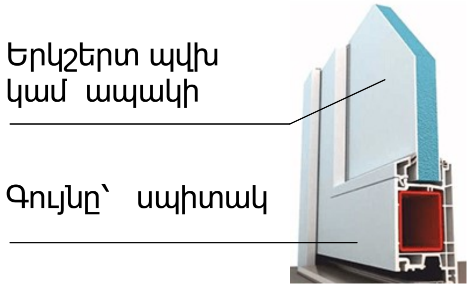

Կտրվածք

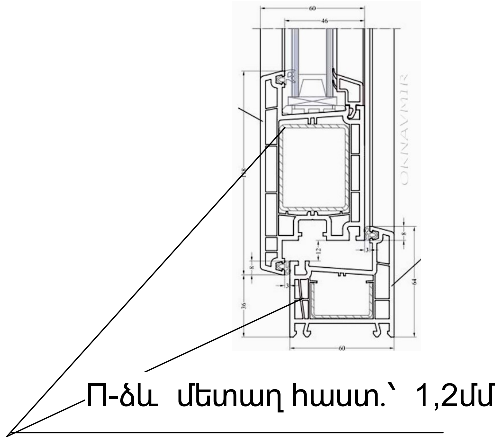

ԾԱՆՈԹՈՒԹՅՈՒՆ

1. Ապամոնտաժման ժամանակ՝ քանդել զգուշությամբ և բոլոր պիտանի նյութերը վերադարձնել պատվիրատուին:
2. Ուշադրություն ներքին գտնվող բոլոր մետաղապլաստե դռները լինեն առանց շեմ:
3. Ուշադրություն արտաքին գտնվող բոլոր դռները լինեն ալյումինե:

«ՄԻԿՊՐՈ» ՍՊԸ

Տնօրեն	
Ա. Միքայելյան	
ՆԳԾ	
Լ. Մինասյան	
Նախագծեց	
Ա. Մարիկյան	

ՃԱՐՏԱՐԱՊԵՏԱԿԱՆ ՄԱՍ

Անվանում

ՀՀ Շիրակի մարզի Ամասիա համայնքի Բերդաշեն բնակավայրի (08-028-0011-0028 ծածկագրով) հողամասի վրա գոյություն ունեցող կառույցին կից կառույցի կառուցման **ԱՇԽԱՏԱՆՔԱՅԻՆ ՆԱԽԱԳԻԾ**

Թերթի անվանում

Դռների մասնագիր, Էսքիզ, կտրվածքներ

ՓՈՒԼ	ԹԵՐԹ	ԹԵՐԹԵՐ
ԱՆ	10	22

Պատուհանների տեղադրման աշխատանքների մասնագիր

№	Լայն. (մմ)	Բարձր. (մմ)	Մակերես (քմ)	Քանակ (հատ)	1 պատուհանի համար բարդ. փական քանակ (հատ)	Ընդ. մակ. փակվող (քմ)	Ընդ. մակ. բացվող (քմ)	Ընդ. մակերես (քմ)	Միջատապաշտպան ցանց (քմ)
Պ1	1300	1700	2.21	2	1	2.21	2.21	4.42	2.21
Պ2	800	600	0.48	1	1	0.24	0.24	0.48	0.24
				3		2.45	2.45	4.9	2.45

Պատուհանների էսքիզ

Պ1 Պ2

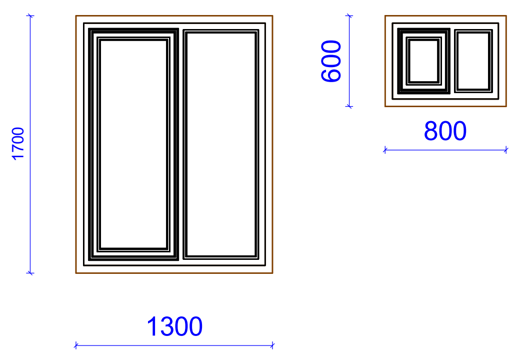

Պատուհանագոգերի տեղադրման (դրսի կողմից) մասնագիր

Չժանգոտվող պողպատից լայն. 300մմ **ընդ. 3.7մ**

Պատուհանագոգերի տեղադրման (ներսի կողմից) մասնագիր

Կաֆել լայն. 300մմ **ընդ. 3.7մ**

Պատուհանների քանդման աշխատանքների մասնագիր

№	Տեսակ	Ընդ. մ²
1	Մետաղապլաստե	**2.21**

Մետաղապլաստե պրոֆիլի եռաչափ կտրվածք

Երկշերտ ապակեփաթեթ

Գույնը՝ սպիտակ

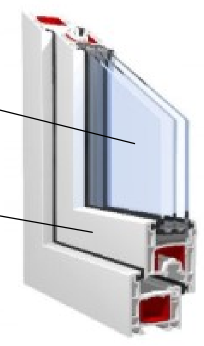

Կտրվածք

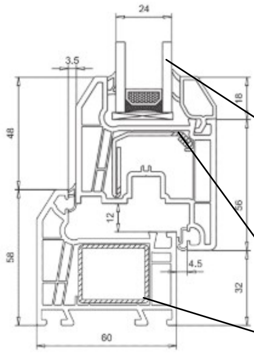

ապակու հաստ.՝ 4մմ

Π-ձև մետաղ՝ 1,2մմ

ԾԱՆՈԹՈՒԹՅՈՒՆ

1. Ապամոնտաժման ժամանակ՝ քանդել զգուշությամբ և բոլոր պիտանի նյութերը վերադարձնել պատվիրատուին:

«ՄԻԿՊՐՈ» ՍՊԸ

Տնօրեն

Ա. Միքայելյան

ՆԳԾ

Լ. Մինասյան

Նախագծեց

Ա. Մարիկյան

ՃԱՐՏԱՐԱՊԵՏԱԿԱՆ ՄԱՍ

Անվանում

ՀՀ Շիրակի մարզի Ամասիա համայնքի Բերդաշեն բնակավայրի (08-028-0011-0028 ծածկագրով) հողամասի վրա գոյություն ունեցող կառույցին կից կառույցի կառուցման **ԱՇԽԱՏԱՆՔԱՅԻՆ ՆԱԽԱԳԻԾ**

Թերթի անվանում

Պատուհանների մասնագրեր, էսքիզ, կտրվածքներ

ՓՈՒԼ	ԹԵՐԹ	ԹԵՐԹԵՐ
ԱՆ	**11**	**22**

Ներքին հարդարման աշխատանքների մանագիր

№	Անվանում	Բարձ. (մ)	Սենկյակի ծավալ (խմ)	Հատակի շերտեր աշխ.	Հատակի մակ. (քմ)	Պատերի նեքին հարդ. աշխ.	Պատի մակ. (քմ)	Առաստաղների ներքին հարդ. աշխ.	Առաստաղի մակ. (քմ)	1գծ/մ (շրիշակ)
1	Խոհանոց	2.98	9.54	խիճ 400մմ+ ց/ա 100մմ+ պ/գ	3.2	գիպսոնիտ + լատեքսային ներկ	21.46	կախովի առաստախ (ՊՎԽ)	3.2	7.2
2	Պահեստ	2.44	44.55	խիճ 400մմ+ ց/ա 100մմ+ պ/գ	18.27	գիպսոնիտ + լատեքսային ներկ	46.33	կախովի առաստախ (ՊՎԽ)	18.27	19
			54.09		21.47		67.79		21.47	26.2

Արտաքին պատերի (դրսի կողմից) սվաղի համար մանագիր

ց/ա 30մմ +Ø3Bp-I 100x100 խրամաբչիջով ցանց **37.96 մ²**

Սվաղի ներկում **37.96 մ²**

«ՄԻԿՊՐՈ» ՍՊԸ

Տնօրեն	
Ա. Միքայելյան	
ՆԳՃ	
Լ. Մինասյան	
Նախագծեց	
Ա. Մարիկյան	

ՃԱՐՏԱՐԱՊԵՏԱԿԱՆ ՄԱՍ

Անվանում

ՀՀ Շիրակի մարզի Ամասիա համայնքի Բերդաշեն բնակավայրի (08-028-0011-0028 ծածկագրով) հողամասի վրա գոյություն ունեցող կառույցին կից կառույցի կառուցման
ԱՇԽԱՏԱՆՔԱՅԻՆ ՆԱԽԱԳԻԾ

Թերթի անվանում

Ներքին աշխատանքների մասնագրեր

ՓՈՒԼ	ԹԵՐԹ	ԹԵՐԹԵՐ
ԱՆ	12	22

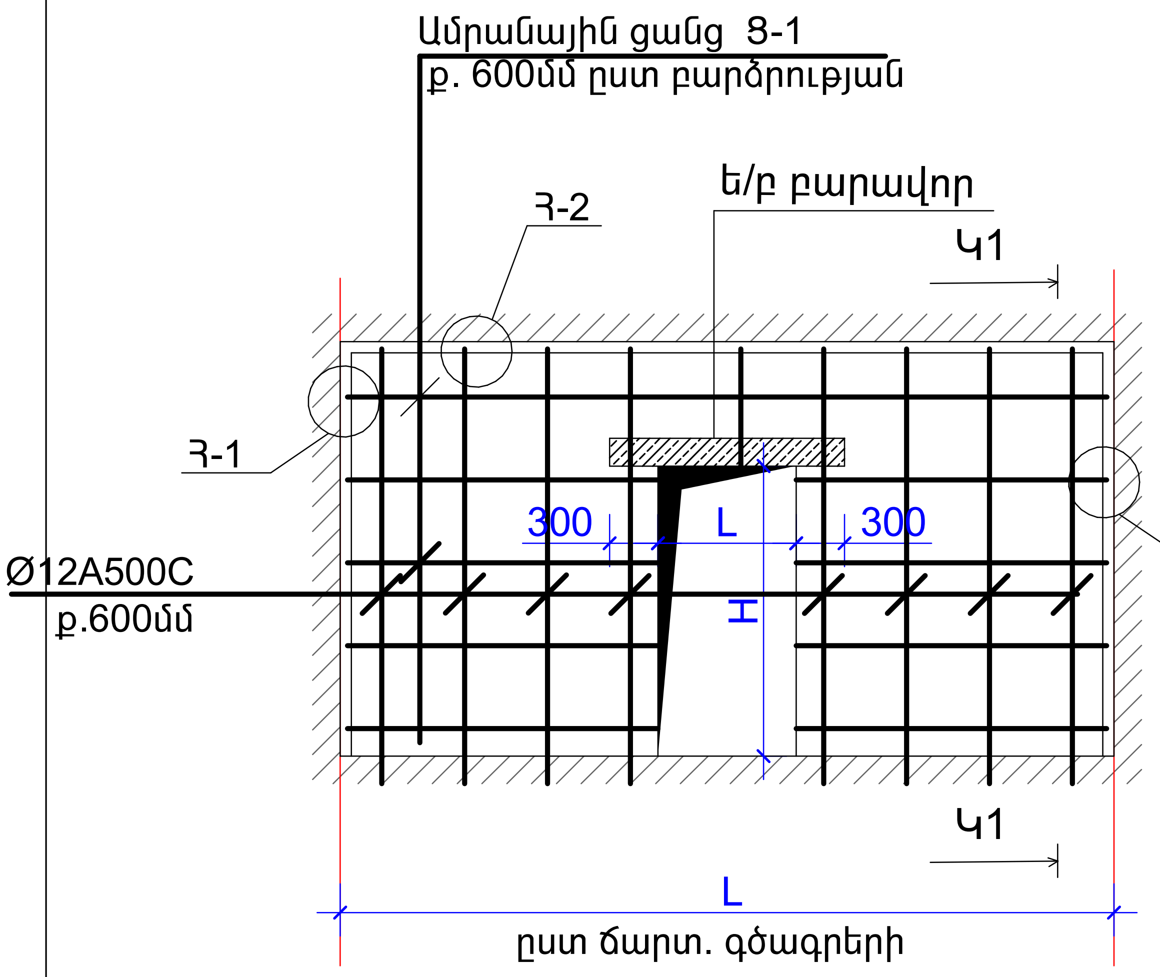

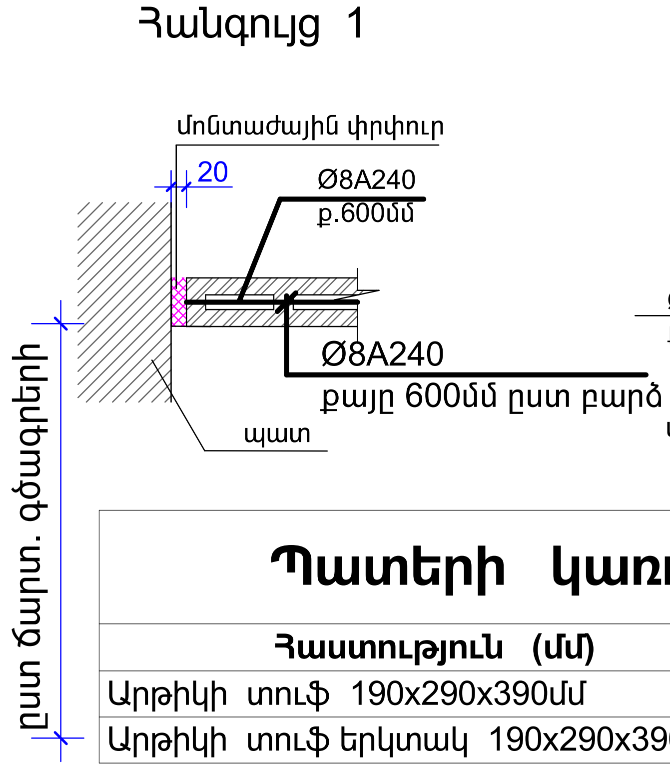

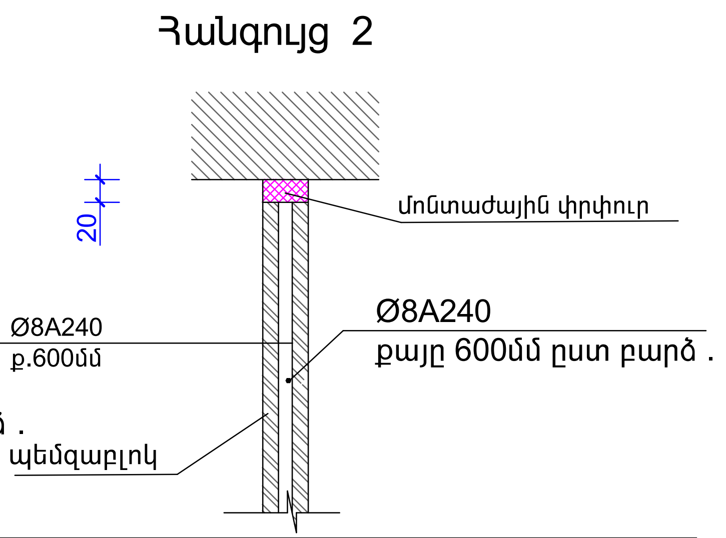

Պատերի կառուցման մասնագիր

Հաստություն (մմ)	Ծավալ (խմ)	Մակերես (քմ)
Արթիկի տուֆ 190x290x390մմ	2.22	11.18
Արթիկի տուֆ երկտակ 190x290x390մմ	20.67	51.69

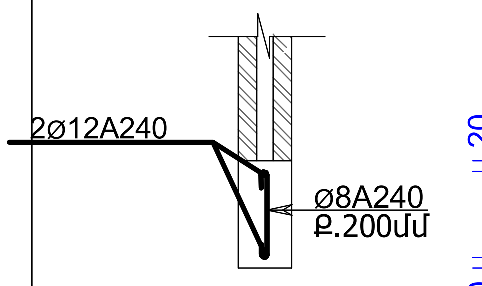

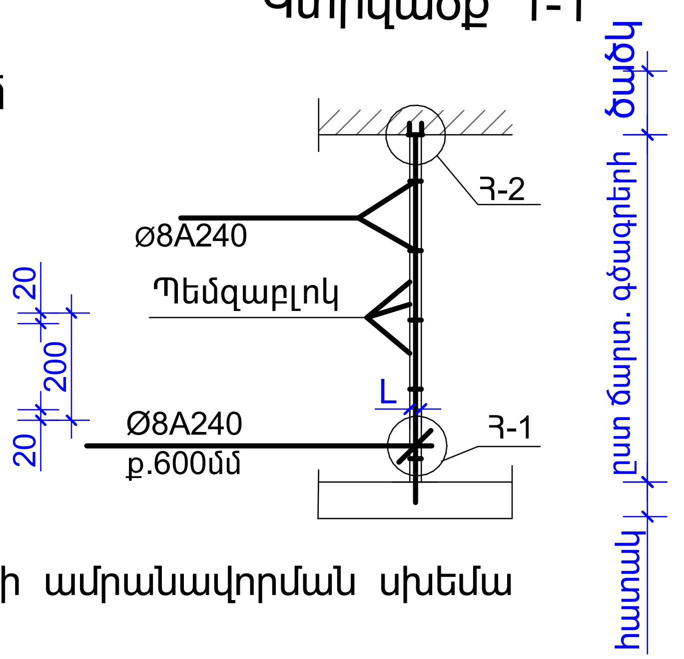

Պատի ամրանի մասնագիր

№	Տեսակ	գծմ/մ²	Ընդ. մ²
1	Ø5Br-I 100x100 մետաղական ցանց	**0.4**	**17.76**

Պատի բարավորի շաղախի մասնագիր

№	Տեսակ	մ³	Քանակ /հատ/	Ընդ. մ³
1	B15 դասի	0.16	**5**	**1.37**

Պատի բարավորի ամրանի մասնագիր

№	Տեսակ	Գծմ/կգ	Ընդ. գծմ	Ընդ. կգ
1	Ø12 A240	0.888	**34.4**	**30.5**

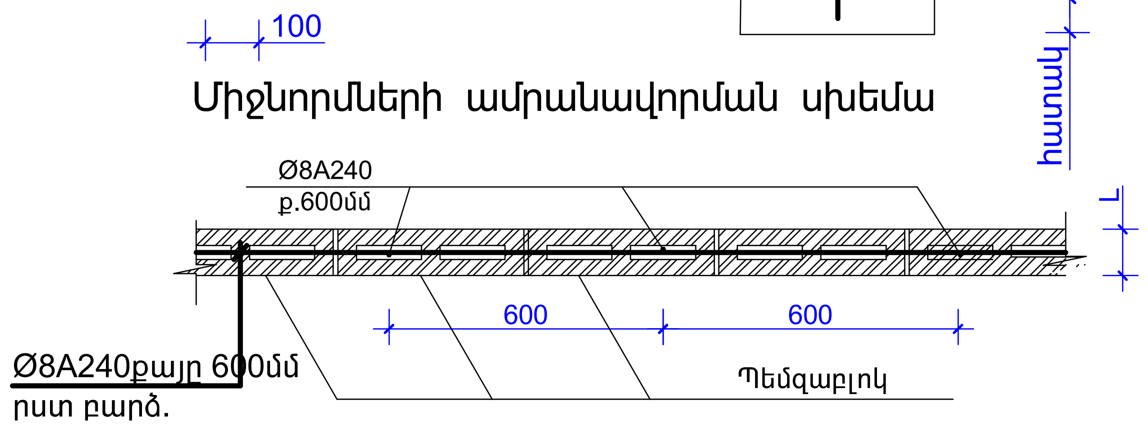

Երկտակ պատի քանդում` **1.17մ² կամ 0.46մ³**

ԾԱՆՈԹՈՒԹՅՈՒՆ

1. Միջնորմների ամրանավորման ժամանակ ապահովել հորիզոնական (քայլը 600) և ուղղահայաց (քայլը 600) ամրանների (Ø8 A240) անընդհատությունը:
2. Խստիվ արգելվում է հերմետիկ ամորտիզացնող միջադիրների (փրփրապոլիուրեթանի) փոխարեն օգտագործել շինարարական այլ նյութեր:
3. Բարավորների կառուցման ժամանակ ապահովել հենման կետ կառուցվողղ միջնորմի վրա ըստ դրան բացվածքի աջ և ձախ կողմերից 300մմ լայնությամբ ամրանների (2Ø12 A240) տեղադրումը:

«ՄԻԿՊՐՈ» ՍՊԸ

Տնօրեն	
Ա. Միքայելյան	
ՆԳճ	
Լ. Մինասյան	
Նախագծեց	
Ա. Մարիկյան	

ՃԱՐՏԱՐԱՊԵՏԱԿԱՆ ՄԱՍ

Անվանում

ՀՀ Շիրակի մարզի Ամասիա համայնքի Բերդաշեն բնակավայրի (08-028-0011-0028 ծածկագրով) հողամասի վրա գոյություն ունեցող կառույցին կից կառույցի կառուցման
ԱՇԽԱՏԱՆՔԱՅԻՆ ՆԱԽԱԳԻԾ

Թերթի անվանում

Պատերի կառուցման տեսք, կտրվածքներ, հանգույցներ, մասնագրեր

ՓՈՒԼ	ԹԵՐԹ	ԹԵՐԹԵՐ
ԱՆ	**13**	**22**

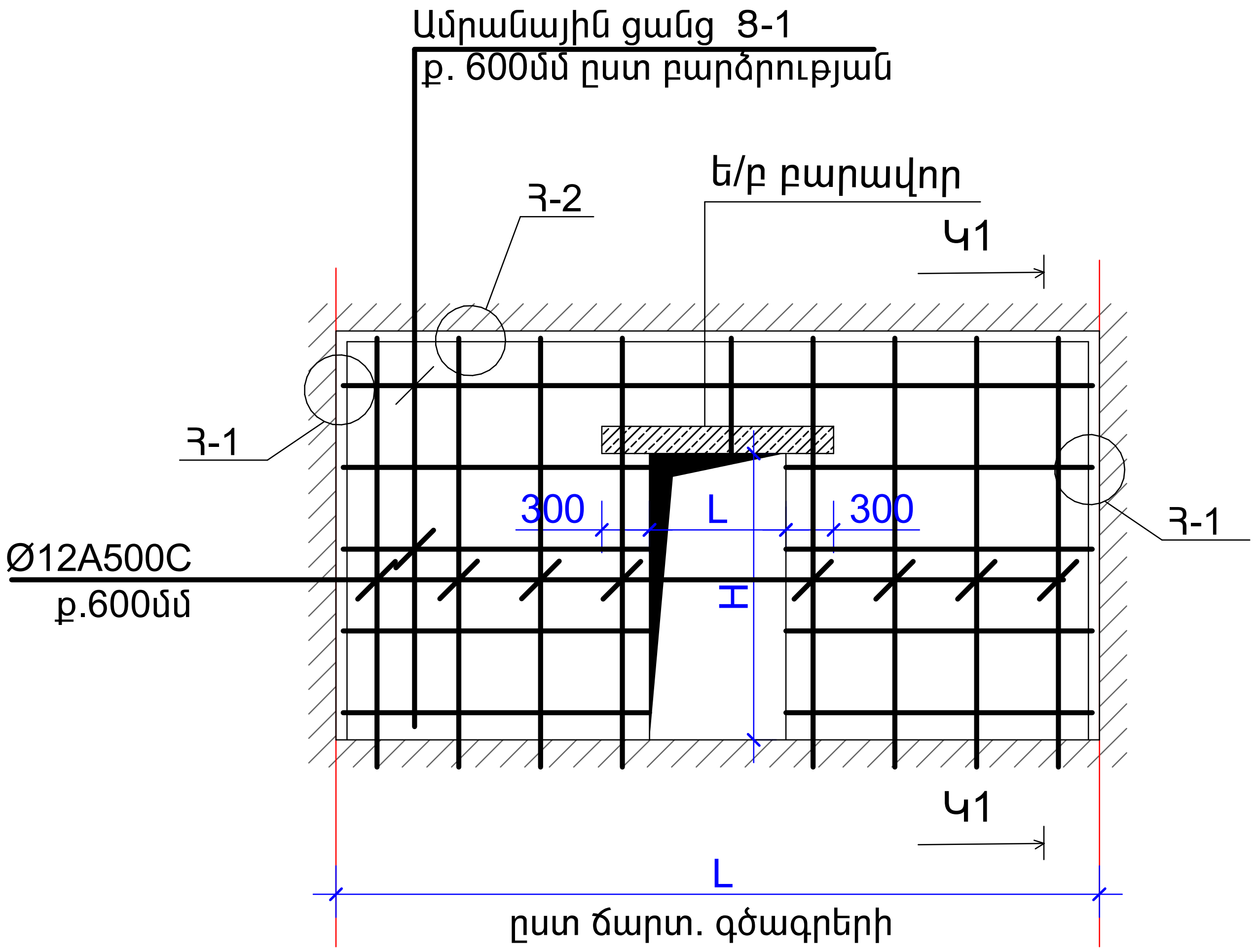

Հանգույց 1

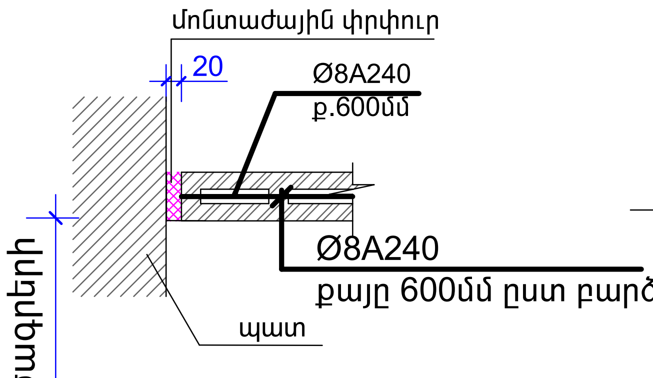

Հանգույց 2

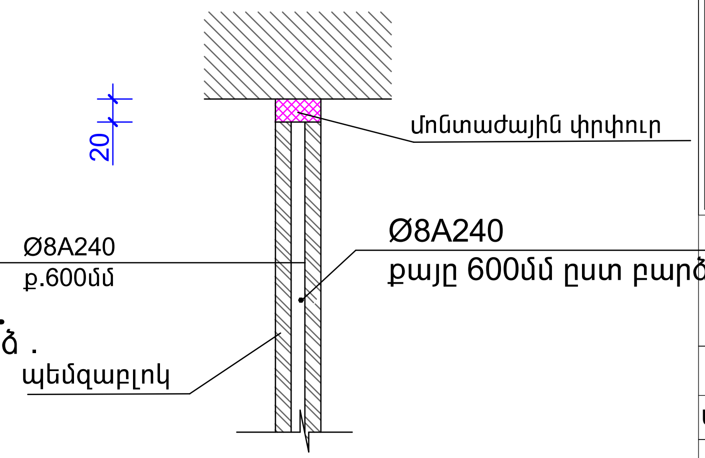

Միջնորմների կառուցման մանագիր

Հաստություն (մմ)	Ծավալ (խմ)	Մակերես (քմ)
Պեմզաբլոկ 100մմ	0.93	9.35

Բարավորների իրականացում միջնորմներում

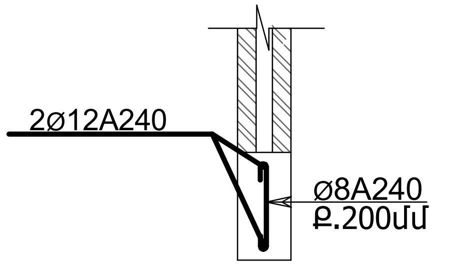

Կտրվածք 1-1

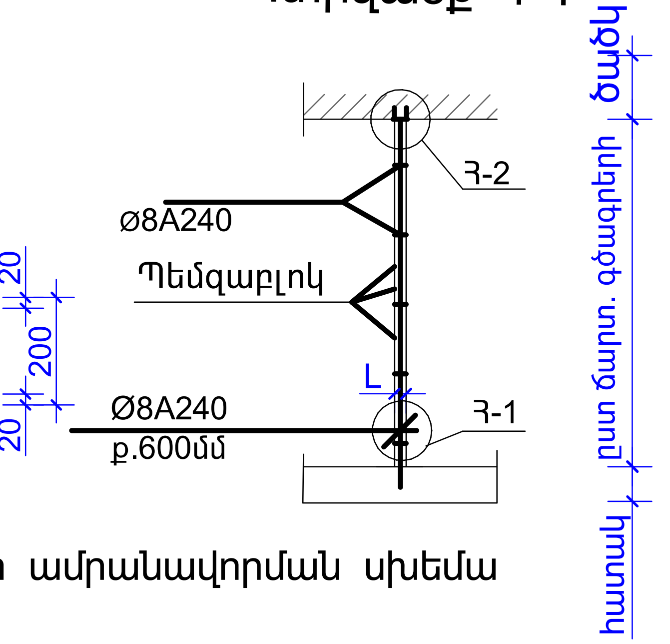

Միջնորմների ամրանավորման սխեմա

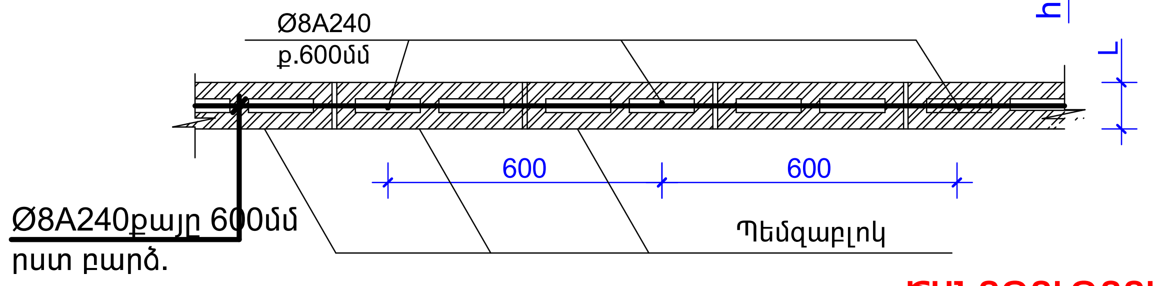

Պեմզաբլոկի ամրանի մանագիր				
№	Տեսակ	Գծմ/կգ	Ընդ. գծմ	Ընդ. կգ
1	Ø8 A240	0.395	**37.4**	**14.77**
Պեմզաբլոկի շաղախի մանագիր				
№	Տեսակ	մ²/մ³	Ընդ. մ²	Ընդ. մ³
1	B7.5 դասի	0.04	**9.35**	**0.37**
Պեմզաբլոկի բարավորի ամրանի մանագիր				
№	Տեսակ	Գծմ/կգ	Ընդ. գծմ	Ընդ. կգ
1	Ø12 A240	0.888	**1.8**	**1.59**
Պեմզաբլոկի բարավորի շաղախի մանագիր				
№	Տեսակ	մ³	Քանակ /հատ/	Ընդ. մ³
1	B15 դասի	0.04	**1**	**0.04**

ԾԱՆՈԹՈՒԹՅՈՒՆ

1. Միջնորմների ամրանավորման ժամանակ ապահովել հորիզոնական (քայլը 600) և ուղղահայաց (քայլը 600) ամրանների (Ø8 A240) անընդհատությունը:
2. Խստիվ արգելվում է հերմետիկ ամորտիզացնող միջադիրների (փրփրապոլիուրեթանի) փոխարեն օգտագործել շինարարական այլ նյութեր:
3. Բարավորների կառուցման ժամանակ ապահովել հենման կետ կառուցվող միջնորմի վրա ըստ դռան բացվածքի աջ և ձախ կողմերից 300մմ լայնությամբ ամրանների (2Ø12 A240) տեղադրումը:

«ՄԻԿՊՐՈ» ՍՊԸ

Տնօրեն	Ա. Միքայելյան
ՆԳՃ	Լ. Մինասյան
Նախագծեց	Ա. Մարիկյան

ՃԱՐՏԱՐԱՊԵՏԱԿԱՆ ՄԱՍ

Անվանում

ՀՀ Շիրակի մարզի Ամասիա համայնքի Բերդաշեն բնակավայրի (08-028-0011-0028 ծածկագրով) հողամասի վրա գոյություն ունեցող կառույցին կից կառույցի կառուցման **ԱՇԽԱՏԱՆՔԱՅԻՆ ՆԱԽԱԳԻԾ**

Թերթի անվանում

Միջնորմ պատերի կառուցման տեսք, կտրվածքներ, հանգույցներ, մանագրեր

ՓՈՒԼ	ԹԵՐԹ	ԹԵՐԹԵՐ
ԱՆ	**14**	**22**

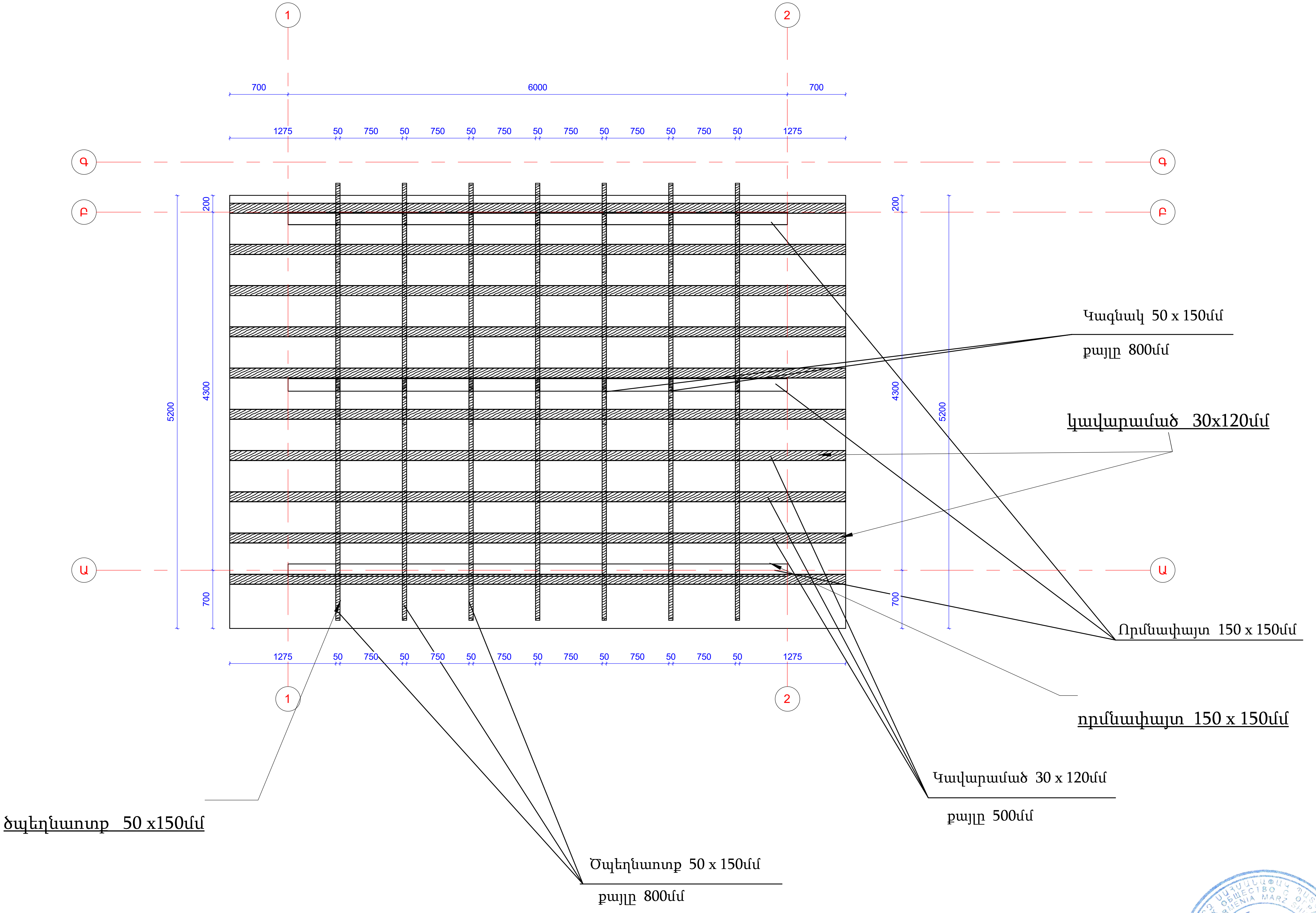

«ՄԻԿՊՐՈ» ՍՊԸ

Տնօրեն	
Ա. Միքայելյան	
ՆԳԾ	
Լ. Մինասյան	
Նախագծեց	
Ա. Մարիկյան	

ՃԱՐՏԱՐԱՊԵՏԱԿԱՆ ՄԱՍ

Անվանում

ՀՀ Շիրակի մարզի Ամասիա համայնքի Բերդաշեն բնակավայրի (08-028-0011-0028 ծածկագրով) հողամասի վրա գոյություն ունեցող կառույցին կից կառույցի կառուցման
ԱՇԽԱՏԱՆՔԱՅԻՆ ՆԱԽԱԳԻԾ

Թերթի անվանում

Փայտե ծպեղի հատակագիծ Մ1:100

ՓՈՒԼ	ԹԵՐԹ	ԹԵՐԹԵՐ
ԱՆ	15	22

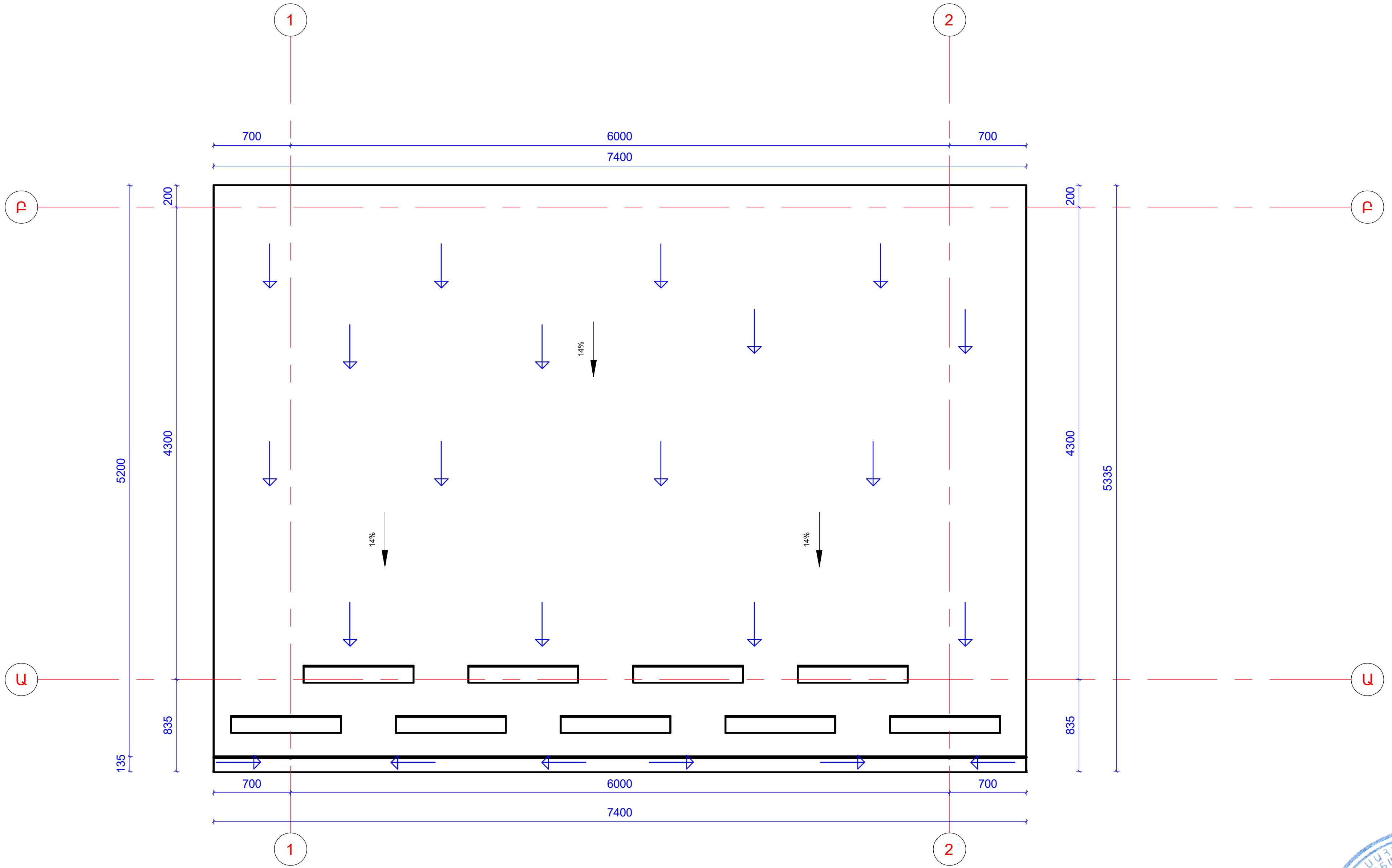

Պայմանական նշաններ

-Մթնոլորտային ջրերի ուղղությունը կտուրի վրա

-Ջրհորդաններ Φ150մմ (100մ^2 համար 1 հատ)

-Ձնարգելքներ 1մ-ոց ցինկապատ թիթեղից

-Թեքության անկյուն

«ՄԻԿՊՐՈ» ՍՊԸ

Տնօրեն

Ա. Միքայելյան

ՆԳԾ

Լ. Մինասյան

Նախագծեց

Ա. Մարիկյան

ՃԱՐՏԱՐԱՊԵՏԱԿԱՆ ՄԱՍ

Անվանում

ՀՀ Շիրակի մարզի Ամասիա համայնքի Բերդաշեն բնակավայրի (08-028-0011-0028 ծածկագրով) հողամասի վրա գոյություն ունեցող կառույցին կից կառույցի կառուցման
ԱՇԽԱՏԱՆՔԱՅԻՆ ՆԱԽԱԳԻԾ

Թերթի անվանում

Կտուրի ջրահեռացման հատակագիծ 4.13 նիշի Մ1:50

ՓՈՒԼ	ԹԵՐԹ	ԹԵՐԹԵՐ
ԱՆ	16	22

Բացատրագիր

Ջերմային պաշտպանությունը բիտումային կամ սիլիկատային կապակցանյութով փքեպեռլիտե արտադրանքով

1. Բիտումային կամ սիլիկատային կապակցանյութերով փքապեռլիտե սալերը տեղադրվում են ծածկի վրա, իսկ պարկերը՝ փայտո ուղղորդների միջև: Հնարավոր է նաև առանց պարկերի խիտ պեռլիտե լցոնում՝ հետագա տոփանմամբ:

Աղյուսակ 36: Միաձույլ կամ հավաքովի երկաթբետոնի հիմքով ձեղնահարկի ծածկի ջերմամեկուսիչ շերտի պահանջվող հաստությունը

N h/h	Բնակավայրի անվանումը	ՋՇԱՕ, °C·օր	Rպ, մ²·°C/Վտ	Միաձույլ կամ հավաքովի ե/բ 2500կգ/մ³, մ							
				0.1	0.15	0.2	0.22	0.1	0.15	0.2	0.22
				200 կգ/մ³ բիտումային կապակցանյութով փքապեռլիտ				225 կգ/մ³ բիտումային կապակցանյութով փքապեռլիտ			
1	2	3	4	5	6	7	8	9	10	11	12
1	Ամասիա	4663	3.81	0.28	0.28	0.27	0.27	0.29	0.29	0.29	0.29
2	Աշտարակ	2774	2.96	0.21	0.21	0.21	0.21	0.22	0.22	0.22	0.22
3	Ապարան	4643	3.80	0.28	0.27	0.27	0.27	0.29	0.29	0.29	0.29
4	Արարատ	2598	2.88	0.21	0.20	0.20	0.20	0.22	0.21	0.21	0.21
5	Արենի	2594	2.88	0.20	0.20	0.20	0.20	0.22	0.21	0.21	0.21
6	Արթիկ	4070	3.54	0.26	0.25	0.25	0.25	0.27	0.27	0.27	0.26
7	Արմավիր	2822	2.98	0.21	0.21	0.21	0.21	0.22	0.22	0.22	0.22
8	Արտաշատ	2726	2.94	0.21	0.21	0.21	0.20	0.22	0.22	0.22	0.22
9	Բերդ	2533	2.85	0.23	0.23	0.23	0.23	0.24	0.24	0.24	0.24
10	Գավառ	4537	3.75	0.27	0.27	0.27	0.27	0.29	0.28	0.28	0.28
11	Գյումրի	4177	3.59	0.26	0.26	0.26	0.26	0.27	0.27	0.27	0.27
12	Գորիս	2974	3.05	0.25	0.25	0.25	0.25	0.26	0.26	0.26	0.26
13	Դիլիջան	3257	3.18	0.26	0.26	0.26	0.26	0.28	0.27	0.27	0.27
14	Եղեգնաձոր	2886	3.01	0.22	0.21	0.21	0.21	0.23	0.22	0.22	0.22
15	Եղվարդ	3252	3.17	0.23	0.23	0.22	0.22	0.24	0.24	0.24	0.23
16	Երևան	2660	2.91	0.21	0.21	0.20	0.20	0.22	0.22	0.21	0.21
17	Թալին	3564	3.31	0.24	0.24	0.23	0.23	0.25	0.25	0.25	0.25
18	Իջևան	2537	2.85	0.23	0.23	0.23	0.23	0.24	0.24	0.24	0.24
19	Ծաղկահովիտ	4972	3.95	0.29	0.29	0.28	0.28	0.30	0.30	0.30	0.30
20	Կապան	2318	2.75	0.23	0.22	0.22	0.22	0.24	0.23	0.23	0.23
21	Հրազդան	4342	3.66	0.27	0.26	0.26	0.26	0.28	0.28	0.28	0.27
22	Ճամբարակ	4342	3.66	0.27	0.26	0.26	0.26	0.28	0.28	0.28	0.27
23	Մասրիկ	4619	3.79	0.28	0.27	0.27	0.27	0.29	0.29	0.29	0.29
24	Մարտունի	4223	3.61	0.26	0.26	0.26	0.26	0.28	0.27	0.27	0.27
25	Մեղրի	1814	2.53	0.21	0.20	0.20	0.20	0.21	0.21	0.21	0.21
26	Ջերմուկ	4558	3.76	0.27	0.27	0.27	0.27	0.29	0.29	0.28	0.28
27	Սևան ք.	4686	3.82	0.28	0.28	0.27	0.27	0.29	0.29	0.29	0.29
28	Սիսիան	3704	3.38	0.24	0.24	0.24	0.24	0.26	0.25	0.25	0.25
29	Սպիտակ	3662	3.36	0.24	0.24	0.24	0.24	0.25	0.25	0.25	0.25
30	Ստեփանավան	3667	3.36	0.28	0.28	0.28	0.27	0.29	0.29	0.29	0.29
31	Վանաձոր	3475	3.27	0.27	0.27	0.27	0.27	0.28	0.28	0.28	0.28
32	Տաշիր	3960	3.49	0.29	0.29	0.29	0.29	0.30	0.30	0.30	0.30
33	Քաջարան	3725	3.39	0.28	0.28	0.28	0.28	0.30	0.29	0.29	0.29
34	Ֆանտան	4066	3.54	0.26	0.25	0.25	0.25	0.27	0.27	0.27	0.26

Տանիքի ջերմամեկուսացման համար օգտագործվել է բիտումային կապակցանյութով փքեցված պեռլիտի ավազով և խճով լցոնված պոլիէթիլենային պարկերով 200կգ/մ³ խտությամբ ըստ աղյուսակ 36-ի

«ՄԻԿՊՐՈ» ՍՊԸ REPUBLIC OF ARMENIA MARZ SHIRAK «МИКПРО» 05553818

Դիտարկված ջերմամեկուսիչ նյութերի շահագործման ժամկետները և էկոլոգիական պիտանելիությունը

№	Նյութի անվանումը	Մինչև կապիտալ վերանորոգում շահագործման ժամկետը	Էկոլոգիական պիտանելիությունը
1	Թեթև, կիսակոշտ և կոշտ ներքնակներ հանքային բամբակից	~ 70 տարի	Էկոլոգիապես մաքուր է
2	Էքստրուդացված փրփրապոլիստիրոլ	~ 40 տարի	Նկատվում են վնասակար արտանետումներ, այրվելուց արտանետում է ցիանագազ
3	Փրփրապոլիուրեթան	~ 30 տարի	Նկատվում են վնասակար արտանետումներ, այրվելուց արտանետում է ցիանագազ
4	Բիտումային կամ սիլիկատային կապակցանյութով փքապեռլիտից արտադրատեսակներ	Ավելի, քան 100 տարի	Էկոլոգիապես մաքուր է

Տանիքի ջերմամեկուսացման մանագիր

Անվանում	Հաստություն մմ	Մակերես քմ
Գոլորշամեկուսիչ շերտ	280	25.8
Փքեցված պեռլիտի ավազով և խճով լցոնված պոլիէթիլենային պարկերով 200կգ/մ³		

«ՄԻԿՊՐՈ» ՍՊԸ

Տնօրեն	
Ա. Միքայելյան	
ՆԳՃ	
Լ. Մինասյան	
Նախագծեց	
Ա. Մարիկյան	

ՃԱՐՏԱՐԱՊԵՏԱԿԱՆ ՄԱՍ

Անվանում

ՀՀ Շիրակի մարզի Ամասիա համայնքի Բերդաշեն բնակավայրի (08-028-0011-0028 ծածկագրով) հողամասի վրա գոյություն ունեցող կառույցին կից կառույցի կառուցման ԱՇԽԱՏԱՆՔԱՅԻՆ ՆԱԽԱԳԻԾ

Թերթի անվանում

Տանիքի ջերմամեկուսացման բացատրագիր եվ մանագիր

ՓՈՒԼ	ԹԵՐԹ	ԹԵՐԹԵՐ
ԱՆ	17	22

Ցինկապատ պրոֆիլավոր թիթեղ

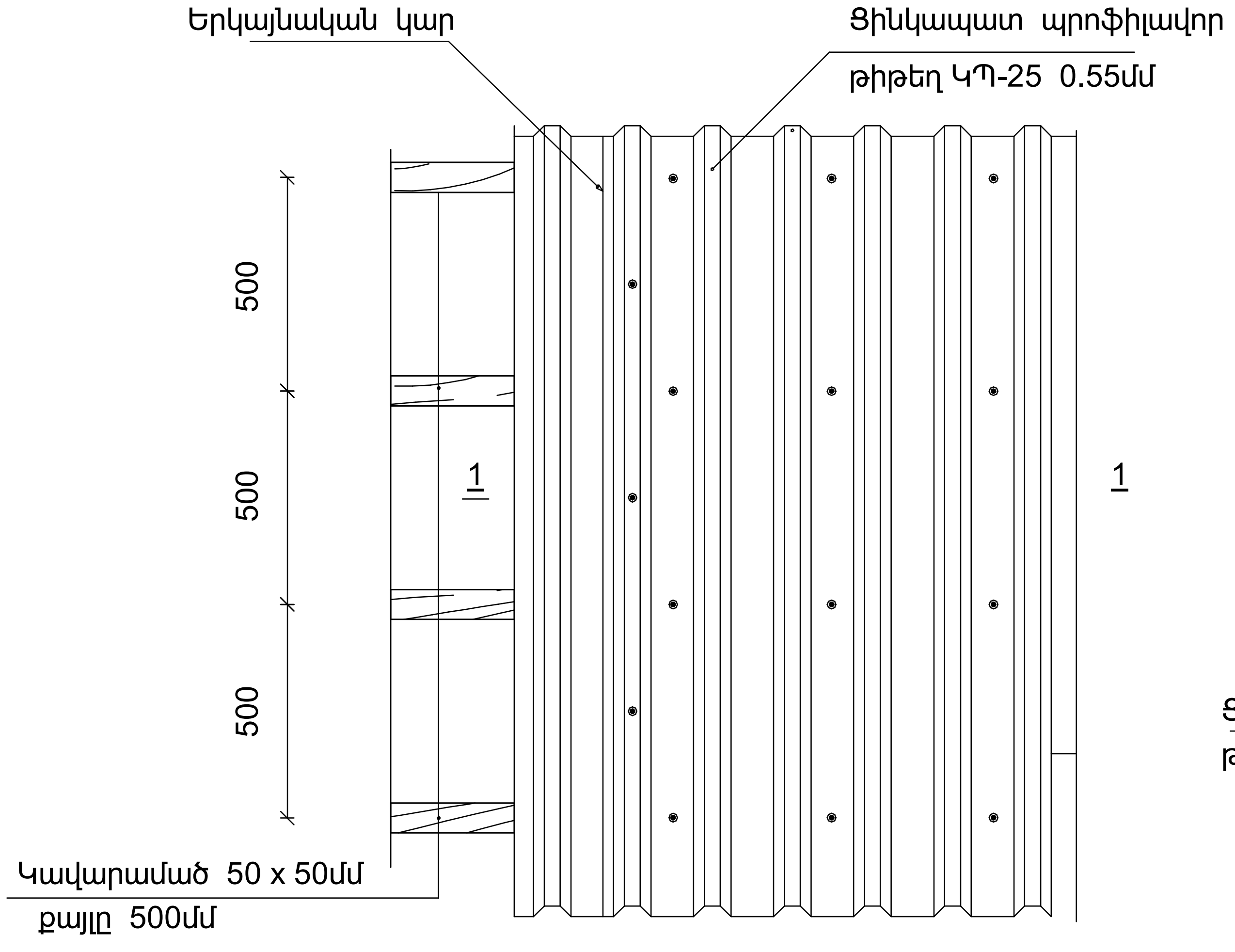

Կտրվածք 1-1

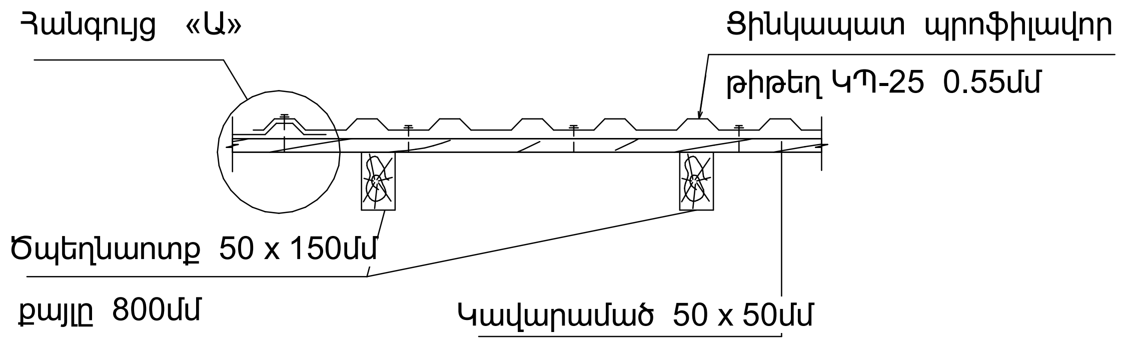

«Ա» ամրացման հանգույց

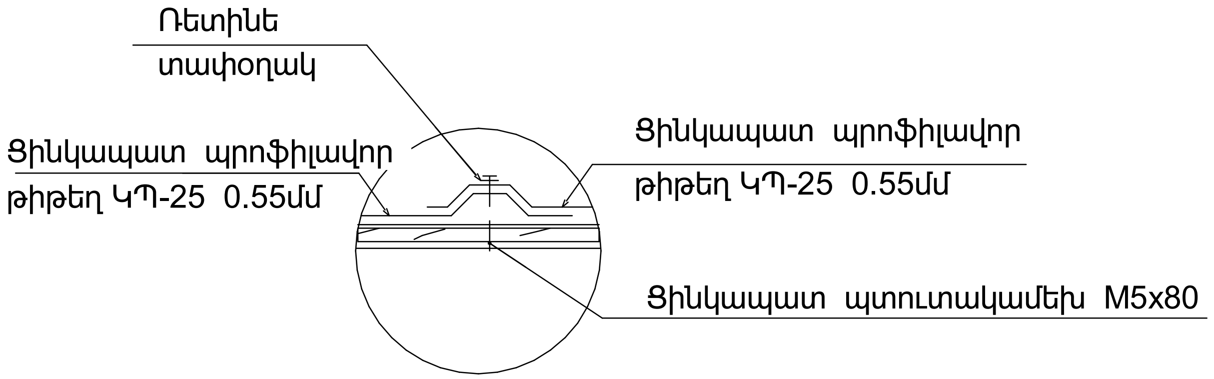

Ցինկապատ պրոֆիլավոր թիթեղի եռաչափ տեսք

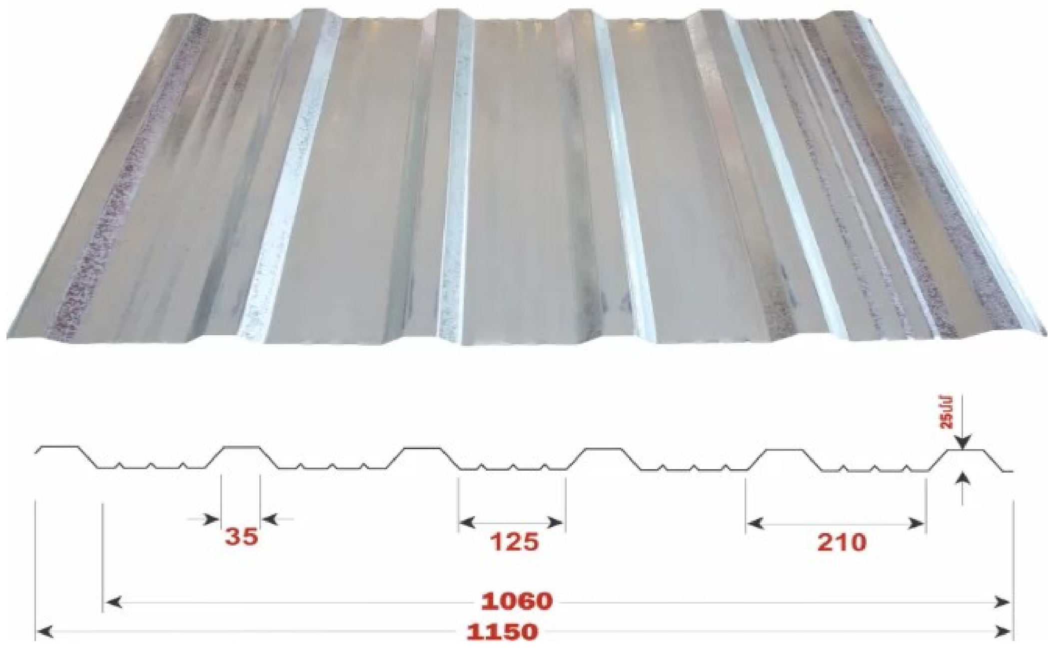

ԾԱՆՈԹՈՒԹՅՈՒՆ

1. Տանիքի ամբողջ փայտանյութը հակասեպտիկացնել և մշակել հակահրդեհային լուծույթով:
2. Տանիքի ծածկույթը ցինկապատ պրոֆիլավոր թիթեղը նախատեսված է ամրացնել ինքնակտրող պտուտակներով:
3. Հեղյուսային միացումներում տափօղակների և հակամանեկների տեղադրումը պարտադիր է:

«ՄԻԿՊՐՈ» ՍՊԸ

Տնօրեն	
Ա. Միքայելյան	
ՆԳՃ	
Լ. Մինասյան	
Նախագծեց	
Ա. Մարիկյան	

ՃԱՐՏԱՐԱՊԵՏԱԿԱՆ ՄԱՍ

Անվանում

ՀՀ Շիրակի մարզի Ամասիա համայնքի Բերդաշեն բնակավայրի (08-028-0011-0028 ծածկագրով) հողամասի վրա գոյություն ունեցող կառույցին կից կառույցի կառուցման ԱՇԽԱՏԱՆՔԱՅԻՆ ՆԱԽԱԳԻԾ

Թերթի անվանում

Ցինկապատ պրոֆիլավոր թիթեղ, կտրվածք, «Ա» ամրացման հանգույց

ՓՈՒԼ	ԹԵՐԹ	ԹԵՐԹԵՐ
ԱՆ	18	22

Ձնարգելքի տեղադրումը տանիքի վրա

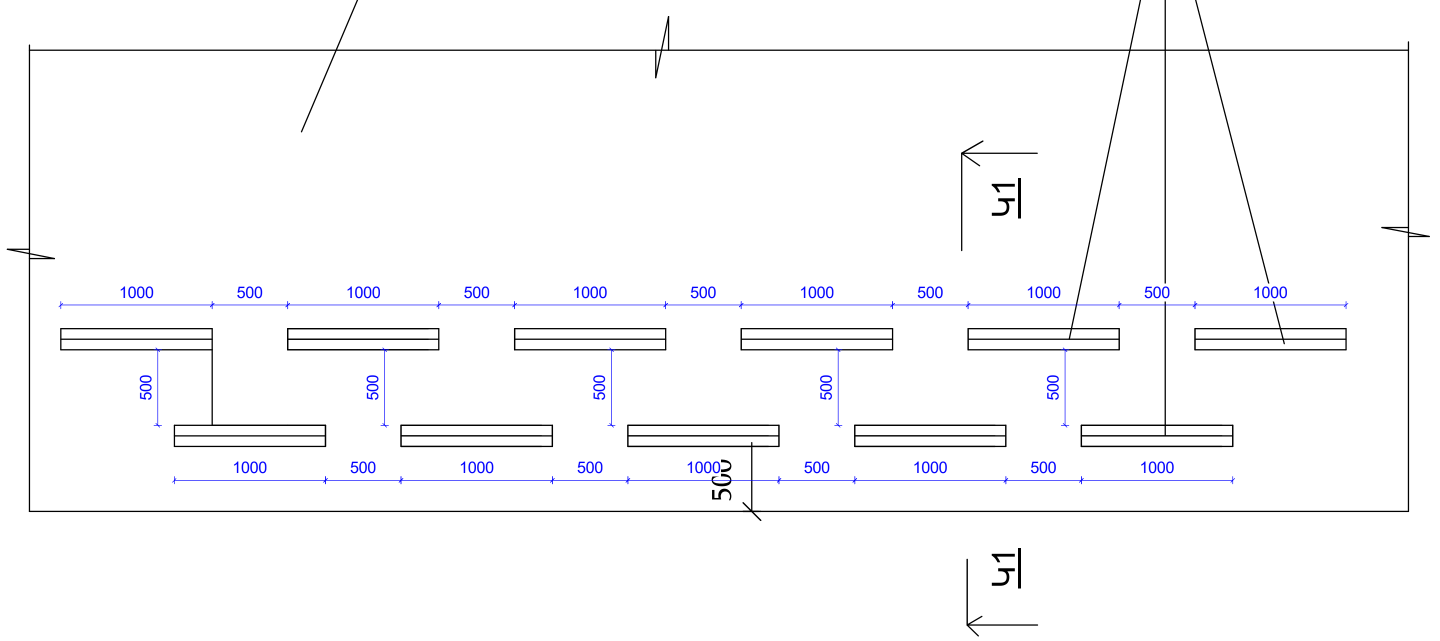

Ձնարգելքի կտրվածք

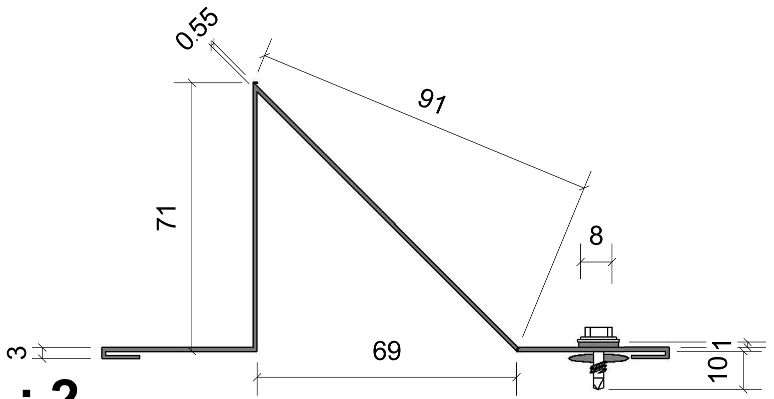

Մ 1 : 2

Ձնարգելիչներ ցինկապատ
թիթեղից /հաստ. 0.55մմ/

Կտրվածք 1-1

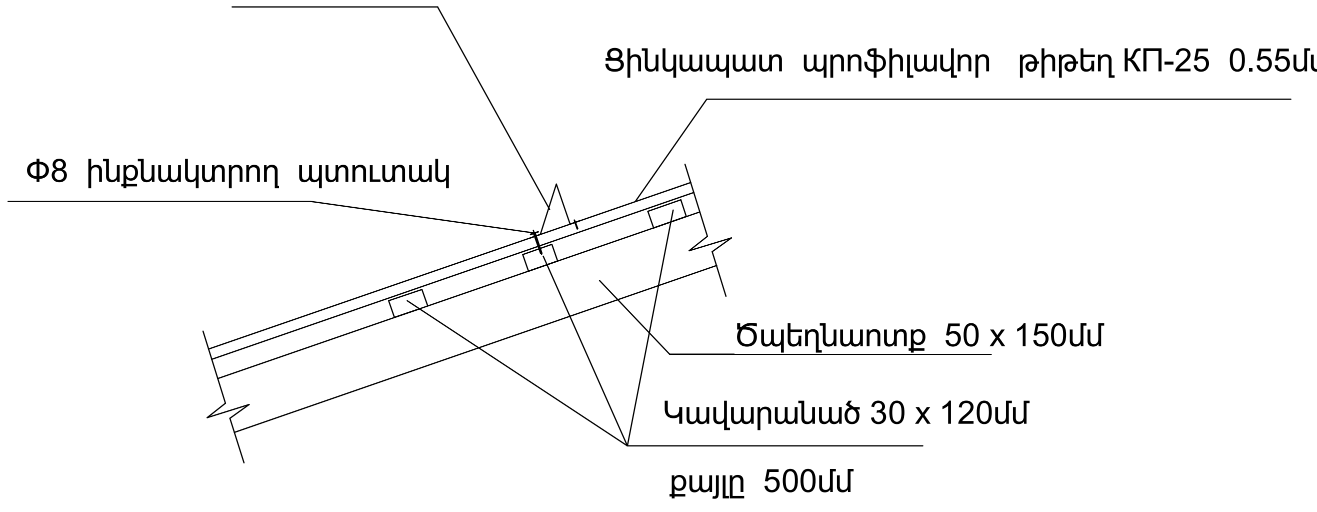

ԾԱՆՈԹՈՒԹՅՈՒՆ

1. Տանիքում կառուցվող ձնարգելիչներ /ցինկապատ թիթեղից հաստ. 0.55մմ/ ամրացնել տանիքածածկույթին /ցինկապատ պրոֆիլավոր թիթեղից /հաստ. 0.55մմ/ ինքնակտրող պտուտակով Φ8 /միայն փայտե կավարամածին/:

«ՄԻԿՊՐՈ» ՍՊԸ

Տնօրեն	
Ա. Միքայելյան	
ՆԳԾ	
Լ. Մինասյան	
Նախագծեց	
Ա. Մարիկյան	

ՃԱՐՏԱՐԱՊԵՏԱԿԱՆ ՄԱՍ

Անվանում

ՀՀ Շիրակի մարզի Ամասիա համայնքի Բերդաշեն բնակավայրի (08-028-0011-0028 ծածկագրով) հողամասի վրա գոյություն ունեցող կառույցին կից կառույցի կառուցման ԱՇԽԱՏԱՆՔԱՅԻՆ ՆԱԽԱԳԻԾ

Թերթի անվանում

Ձնարգելքի տեղադրումը տանիքի վրա, կտրվածքներ

ՓՈՒԼ	ԹԵՐԹ	ԹԵՐԹԵՐ
ԱՆ	19	22

Տանիքի կառուցման փայտանյութի մասնագիր

Կտրվածքի չափեր (մմ)	Ընդ. երկարություն (մ)	Ծավալ (խմ)	Նյութ
թեքան 50 x150մմ	9.78	0.073	փայտ
ծպեղնատուք 50 x150մմ	36.96	0.277	փայտ
կանգնակ 50 x150մմ	5.87	0.044	փայտ
կավարամած 30x120մմ	74	0.266	փայտ
որմնափայտ 150 x 150մմ	24	0.54	փայտ
Ընդամենը	150.6	1.201	

Տանիքի ծածկի տեղադրման մասնագիր

Տեսակ	Մակերես (քմ)
Ցինկապատ պրոֆիլավոր թիթեղ КП-25 հաստ. 0.55մմ	38.86

Կախովի ջրատար խողովակների տեղադրման մասնագիր

Տեսակ	Երկարություն (մ)
Գործարանային արտադրության ջրհորդան Ø150մմ	7.4

Ջրհորդանների տեղադրման մասնագիր

Տեսակ	Երկարություն (մ)	Քանակ (հատ)
Գործարանային արտադրության ջրատար Ø150մմ	3.5	2

Ձնարգելքի տեղադրման մասնագիր

Տեսակ	Ընդ. երկարություն (մ)	Քանակ (հատ)
Ձնարգել 1մ-ոց	9	9

1. Տանիքածածկի փայտե կոնստրուկցիանները մշակել հականեխիչ և հակահրդեհային լուծույթներով աղյուսակում տրված քանակին համապատասխան

ԾԱՆՈԹՈՒԹՅՈՒՆ

1. Ապամոնտաժման ժամանակ՝ քանդել զգուշությամբ և բոլոր պիտանի նյութերը վերադարձնել պատվիրատուին:

«ՄԻԿՊՐՈ» ՍՊԸ

Տնօրեն

Ա. Միքայելյան

ՆԳԾ

Լ. Մինասյան

Նախագծեց

Ա. Մարիկյան

ԾԱՐՏԱՐԱՊԵՏԱԿԱՆ ՄԱՍ

Անվանում

ՀՀ Շիրակի մարզի Ամասիա համայնքի Բերդաշեն բնակավայրի (08-028-0011-0028 ծածկագրով) հողամասի վրա գոյություն ունեցող կառույցին կից կառույցի կառուցման
ԱՇԽԱՏԱՆՔԱՅԻՆ ՆԱԽԱԳԻԾ

Թերթի անվանում

Տանիքի կառուցման մասնագիր

ՓՈՒԼ	ԹԵՐԹ	ԹԵՐԹԵՐ
ԱՆ	20	22

Բարեկարգման հատակի շերտերի մանագիր

Մայթի երեսապատում		
Անվանում	Հաստություն (մմ)	Մակերես (քմ)
B15 դասի բետոն	100	13.728
Խիճ	150	
Ø5Bp-I 100x100 խրամաբջիջով ցանց		
Իզոգամի քսուկ 2 շերտ		16.2

Եզրաքարի տեղադրման մանագիր

Տեսակ	Ընդ. երկարություն (մ)	1գծմ-ի համար B15	Ընդ. B15 (խմ)
Բետոնե եզրաքար 100x200մմ	20.88	0.023	0.48

Սալվածքի եռաչափ տեսքի սխեմա

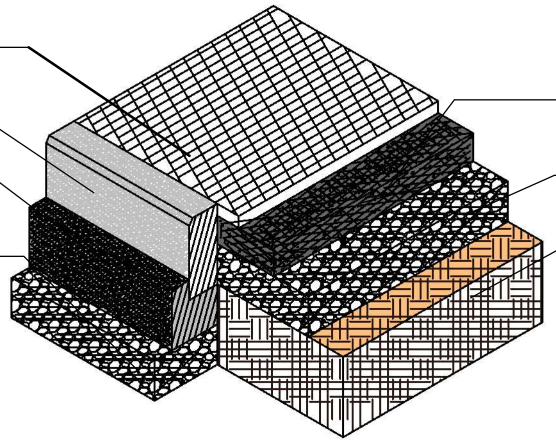

Սալվածքի կտրվածքի սխեմա

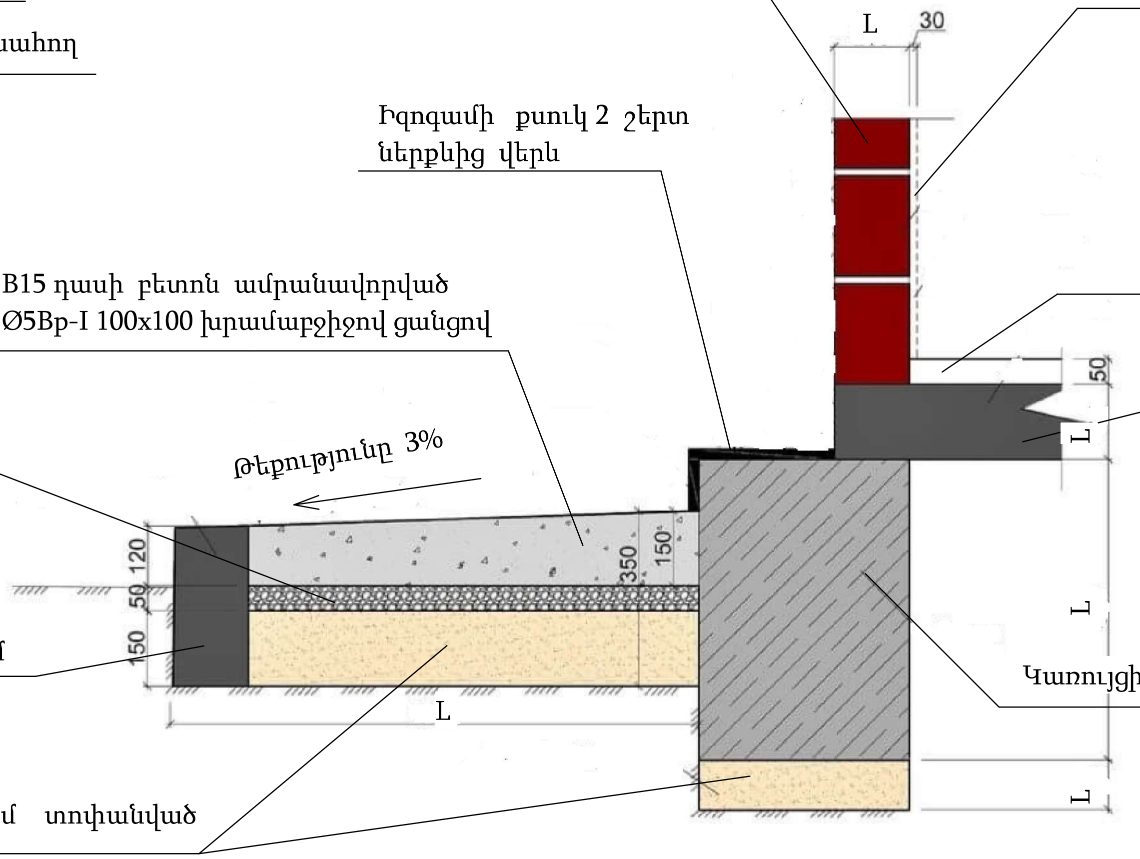

«ՄԻԿՊՐՈ» ՍՊԸ

Տնօրեն	
Ա. Միքայելյան	
ՆԳՃ	
Լ. Մինասյան	
Նախագծեց	
Ա. Մարիկյան	

ՃԱՐՏԱՐԱՊԵՏԱԿԱՆ ՄԱՍ

Անվանում

ՀՀ Շիրակի մարզի Ամասիա համայնքի Բերդաշեն բնակավայրի (08-028-0011-0028 ծածկագրով) հողամասի վրա գոյություն ունեցող կառույցին կից կառույցի կառուցման ԱՇԽԱՏԱՆՔԱՅԻՆ ՆԱԽԱԳԻԾ

Թերթի անվանում

Բարեկարգման հատակի շերտերի մանագրեր, սալվածքի եռաչափ տեսքի և կտրվածքի սխեմաններ

ՓՈՒԼ	ԹԵՐԹ	ԹԵՐԹԵՐ
ԱՆ	21	22

«ՄԻԿՊՐՈ» ՍՊԸ

Տնօրեն

Ա. Միքայելյան

ՆԳԾ

Լ. Մինասյան

Նախագծեց

Ա. Մարիկյան

ՃԱՐՏԱՐԱՊԵՏԱԿԱՆ ՄԱՍ

Անվանում

ՀՀ Շիրակի մարզի Ամասիա համայնքի Բերդաշեն բնակավայրի (08-028-0011-0028 ծածկագրով) հողամասի վրա գոյություն ունեցող կառույցին կից կառույցի կառուցման ԱՇԽԱՏԱՆՔԱՅԻՆ ՆԱԽԱԳԻԾ

Թերթի անվանում

Կառույցի եռաչափ տեսքեր

ՓՈՒԼ	ԹԵՐԹ	ԹԵՐԹԵՐ
ԱՆ	22	22

ԳԻՐՔ 2

ԿՈՆՍՏՐՈՒԿՏՈՐԱԿԱՆ ՄԱՍ

Բացատրագիր

Նախագիծը կազմվել է համաձայն հետևյալ նորմատիվատեխնիկական փաստաթղթերի պահանջների՝

ՀՀՇՆ 31-03-2018 «Հասարակական շենքեր և շինություններ»,

ՀՀՇՆ 2Ն-06-2014 «Շենքերի և կառուցվածքների վերակառուցում, վերականգնում և ուժեղացում. հիմնական դրույթներ»,

ՀՀՇՆ 20.04_«Երկրաշարժադիմացկուն շինարարություն. նախագծման նորմեր»,

ՀՀՇՆ 51-01 Քարե և ամրանաքարե կոնստրուկցիաներ,

ՀՀ Շիրակի մարզի Ամասիա համայնքի Բերդաշեն բնակավայրի (08-028-0011-0028 ծածկագրով) հողամասի վրա գոյություն ունեցող կառույցին կից կառույցի կառուցում: Մասնաշենքը ունի ուղղանկյունաձև տեսք 6.4x4.7մ եզրագծային չափերով: Հարկի բարձրությունը 2.98մ: Կառույցի կոնստրուկտիվ համակարգն իրականացված իրականացված է ե/բ միաձույլ միջուկներով 20x35, հեծաններով 60x40 և հավաքովի կլորանցքավոր ծածկի սալերով 22սմ հաստ.:Արտաքին պատերը (40սմ հաստ. կանոնավոր ձևի տուֆաքարեր), միջնորմերն 10 հաստ.սնամեջ բլոկներով: Հիմքերի համար նախատեվել է խամքարաբետոն:

ԿՈՆՍՏՐՈՒԿՏՈՐԱԿԱՆ ՄԱՍ

Բովանդակություն

Թերթի համար	Թերթի անուն
1	Բացատրագիր, բովանդակություն
2	Հիմքերի հատակագիծ -0.30 նիշի Մ1:50
3	Հիմքերի և սյուների մակնիշավորման հատակագիծ Մ1:50
4	Շրջանակ 1-1 առանցքով, կտրվածքներ
5	Շրջանակ 2, կտրվածքներ
6	Ամրանի մասնագիր
7	Ամրանի մասնագիր
8	Բետոնի և ծածկի սալի մասնագիր

«ՄԻԿՊՐՈ» ՍՊԸ	
Տնօրեն	
Ա. Միքայելյան	
ՆԳԾ	
Լ. Մինասյան	
Նախագծեց	
Ա. Մարիկյան	
ԿՈՆՍՏՐՈՒԿՏՈՐԱԿԱՆ ՄԱՍ	
Անվանում	ՀՀ Շիրակի մարզի Ամասիա համայնքի Բերդաշեն բնակավայրի հանդիսությունների սրահին կից կառույցի կառուցման (08-028-0011-0028 ծածկագրով) **ԱՇԽԱՏԱՆՔԱՅԻՆ ՆԱԽԱԳԻԾ**
Թերթի անվանում	Բացատրագիր, բովանդակություն

ՓՈՒԼ	ԹԵՐԹ	ԹԵՐԹԵՐ
ԱՆ	1	8

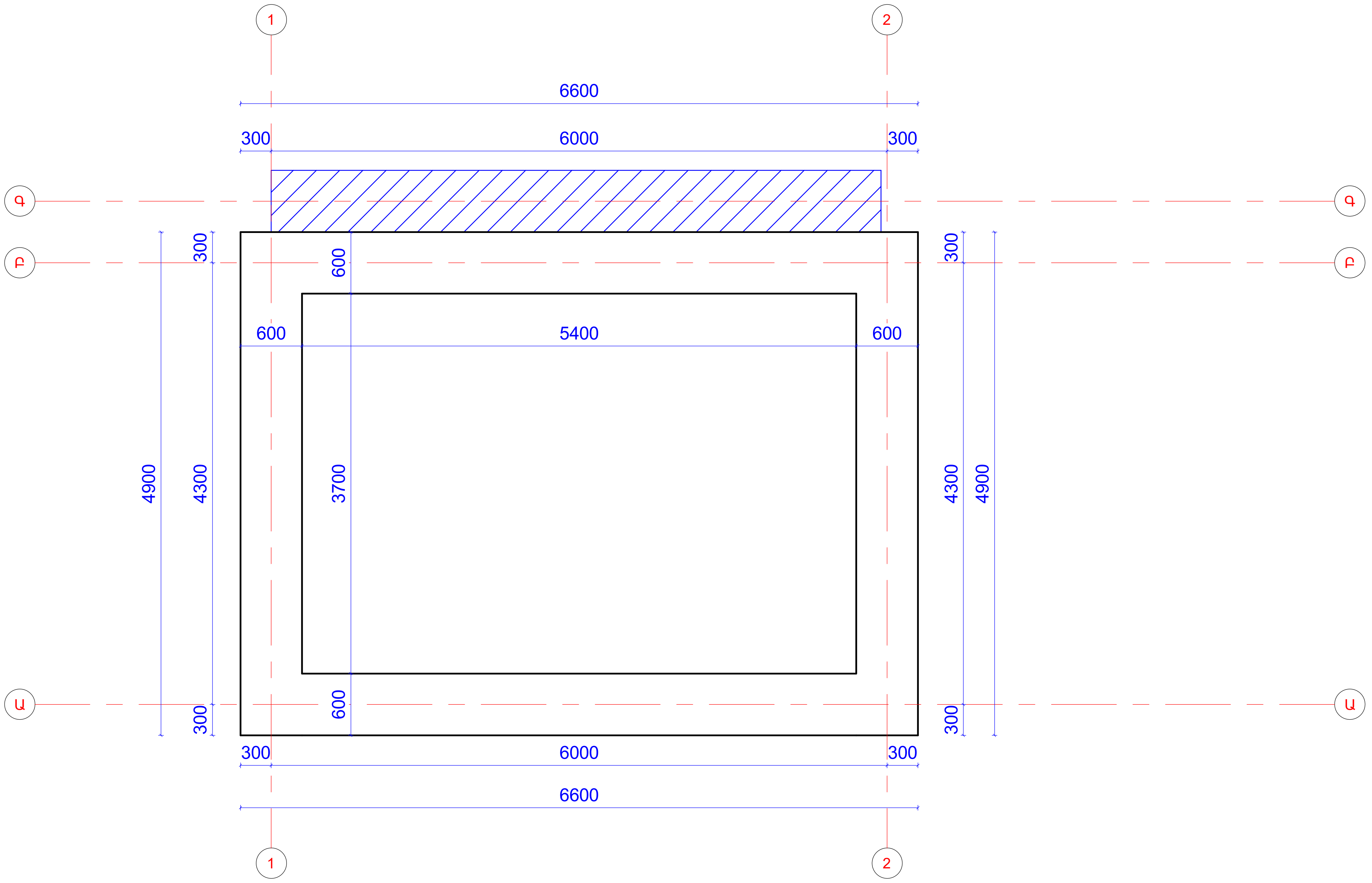

«ՄԻԿՊՐՈ» ՍՊԸ

Տնօրեն	
Ա. Միքայելյան	
ՆԳՃ	
Լ. Մինասյան	
Նախագծեց	
Ա. Մարիկյան	

ԿՈՆՍՏՐՈՒԿՏՈՐԱԿԱՆ ՄԱՍ

Անվանում

ՀՀ Շիրակի մարզի Ամասիա համայնքի Բերդաշեն բնակավայրի հանդիսությունների սրահին կից կառույցի կառուցման (08-028-0011-0028 ծածկագրով)
ԱՇԽԱՏԱՆՔԱՅԻՆ ՆԱԽԱԳԻԾ

Թերթի անվանում

Հիմքերի հատակագիծ -0.30 նիշի Մ1:50

ՓՈՒԼ	ԹԵՐԹ	ԹԵՐԹԵՐ
ԱՆ	**2**	**8**

Մակնիշավորման հատակագիծ 0.00 նիշի Մ1:100

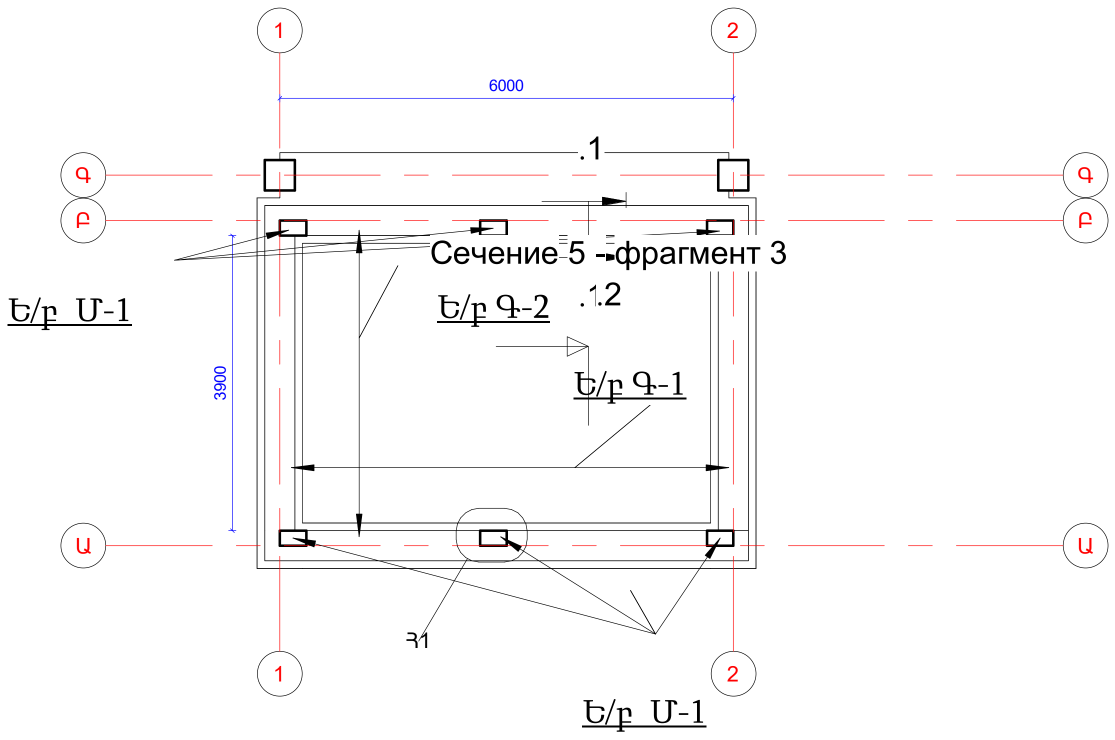

Մակնիշավորման հատակագիծ 3.20 նիշի Մ1:100

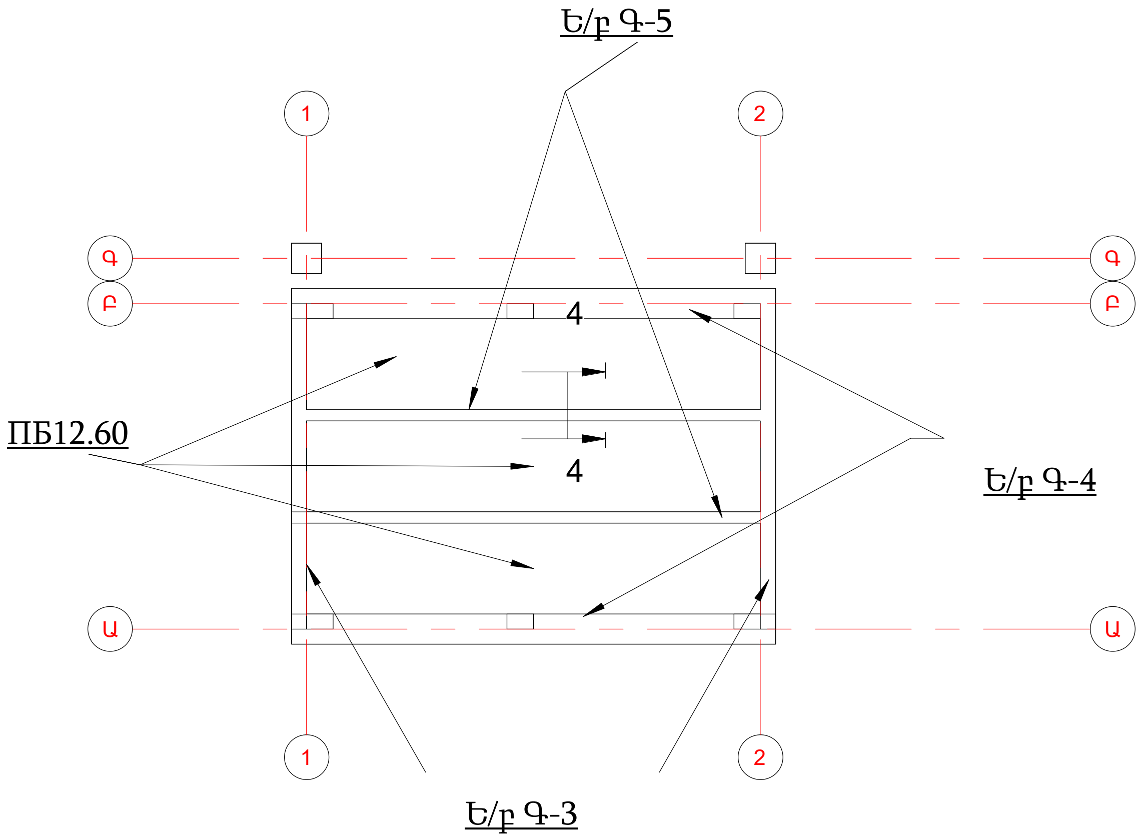

Հանգույց 1 Մ 1 : 10

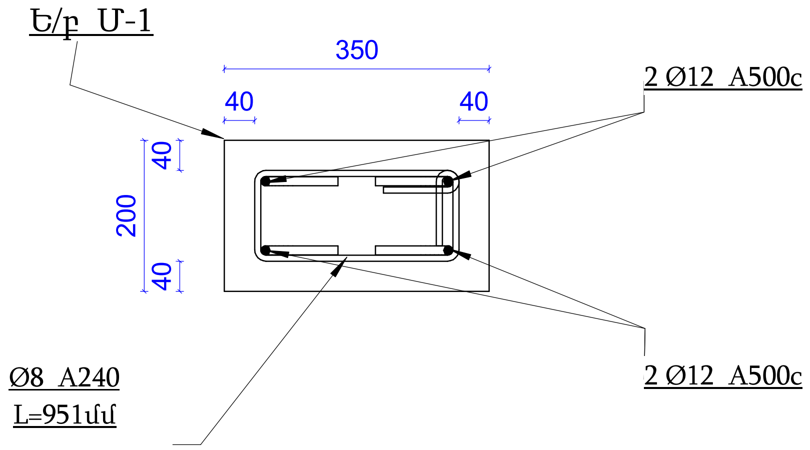

Կտրվածք 4-4 Մ 1 : 10

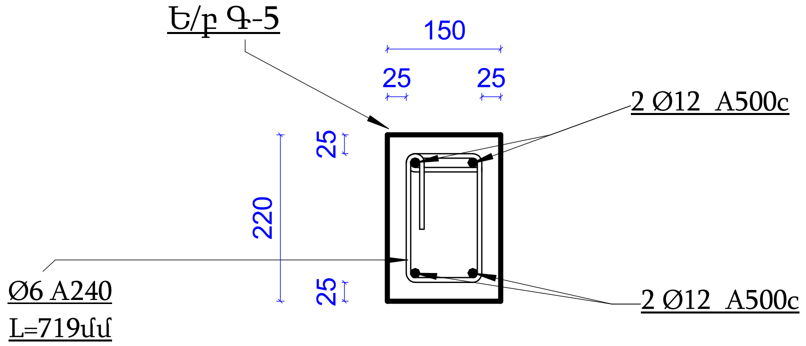

«ՄԻԿՊՐՈ» ՍՊԸ

Տնօրեն	
Ա. Միքայելյան	
ՆԳԾ	
Լ. Մինասյան	
Նախագծեց	
Ա. Մարիկյան	

ԿՈՆՍՏՐՈՒԿՏՈՐԱԿԱՆ ՄԱՍ

Անվանում

ՀՀ Շիրակի մարզի Ամասիա համայնքի Բերդաշեն բնակավայրի հանդիսությունների սրահին կից կառույցի կառուցման (08-028-0011-0028 ծածկագրով) ԱՇԽԱՏԱՆՔԱՅԻՆ ՆԱԽԱԳԻԾ

Թերթի անվանում

Հիմքերի և սյուների մակնիշավորման հատակագիծ Մ1:50

ՓՈՒԼ	ԹԵՐԹ	ԹԵՐԹԵՐ
ԱՆ	3	8

Շ1 Մ 1 : 50

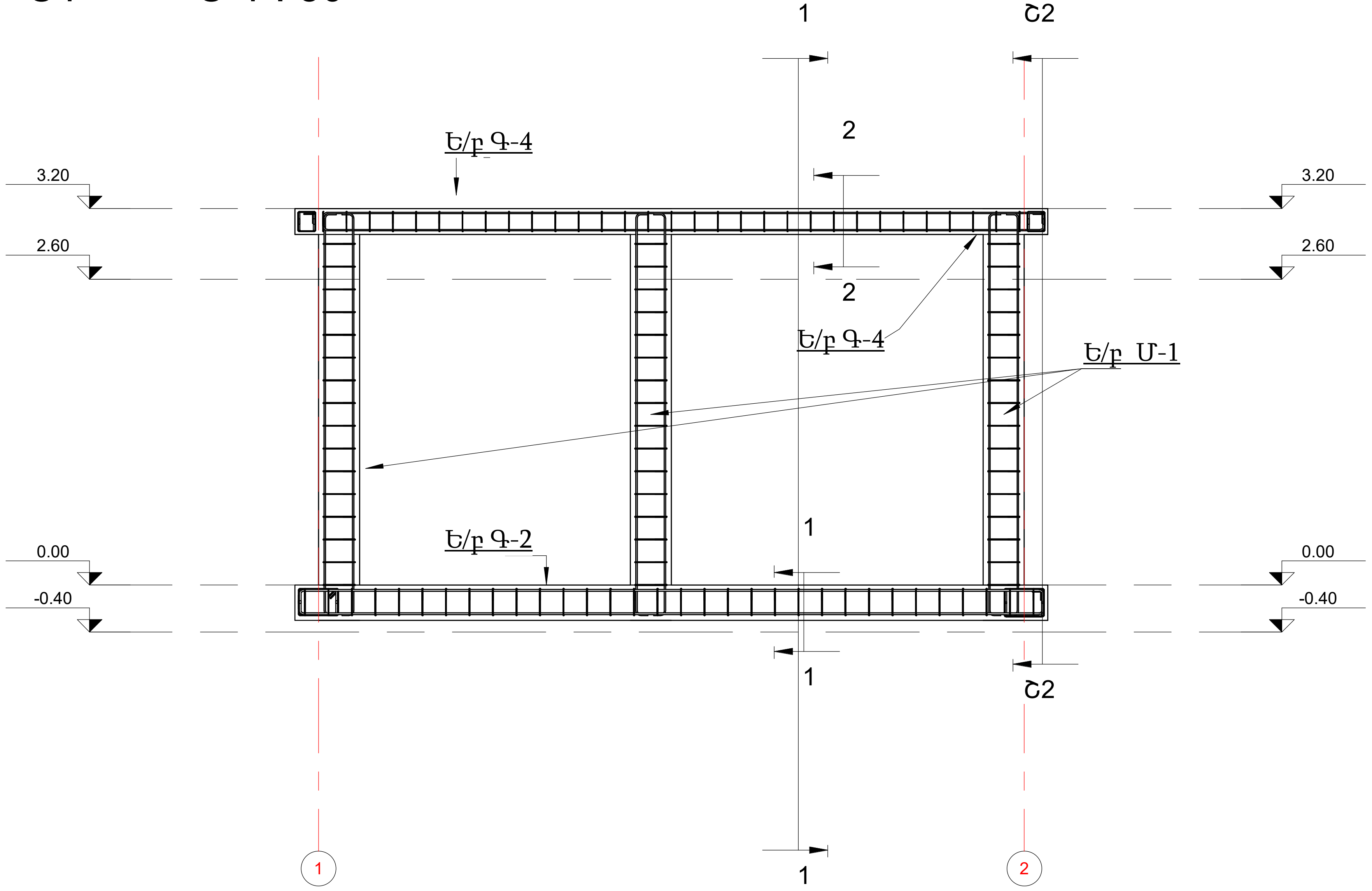

Կտրվածք 1-1 Մ 1 : 10

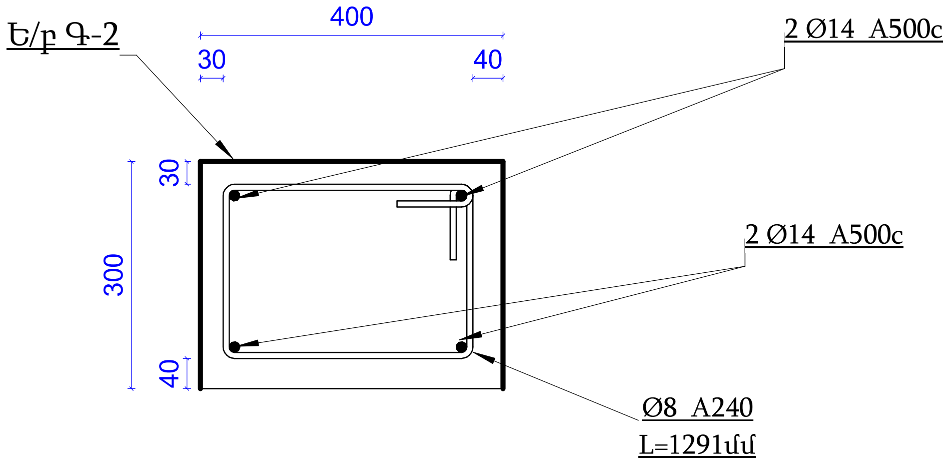

Կտրվածք 2-2 Մ 1 : 10

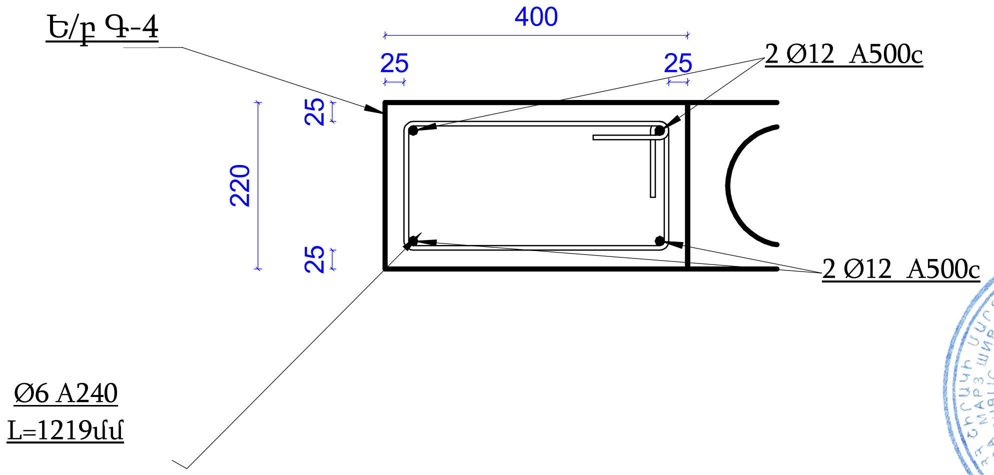

«ՄԻԿՊՐՈ» ՍՊԸ	
Տնօրեն	
Ա. Միքայելյան	
ՆԳՃ	
Լ. Մինասյան	
Նախագծեց	
Ա. Մարիկյան	
ԿՈՆՍՏՐՈՒԿՏՈՐԱԿԱՆ ՄԱՍ	
Անվանում	
ՀՀ Շիրակի մարզի Ամասիա համայնքի Բերդաշեն բնակավայրի հանդիսությունների սրահին կից կառույցի կառուցման (08-028-0011-0028 ծածկագրով) ԱՇԽԱՏԱՆՔԱՅԻՆ ՆԱԽԱԳԻԾ	
Թերթի անվանում	
Շրջանակ 1-1 առանցքով, կտրվածքներ	

ՓՈՒԼ	ԹԵՐԹ	ԹԵՐԹԵՐ
ԱՆ	4	8

Շ2 Մ 1 : 50

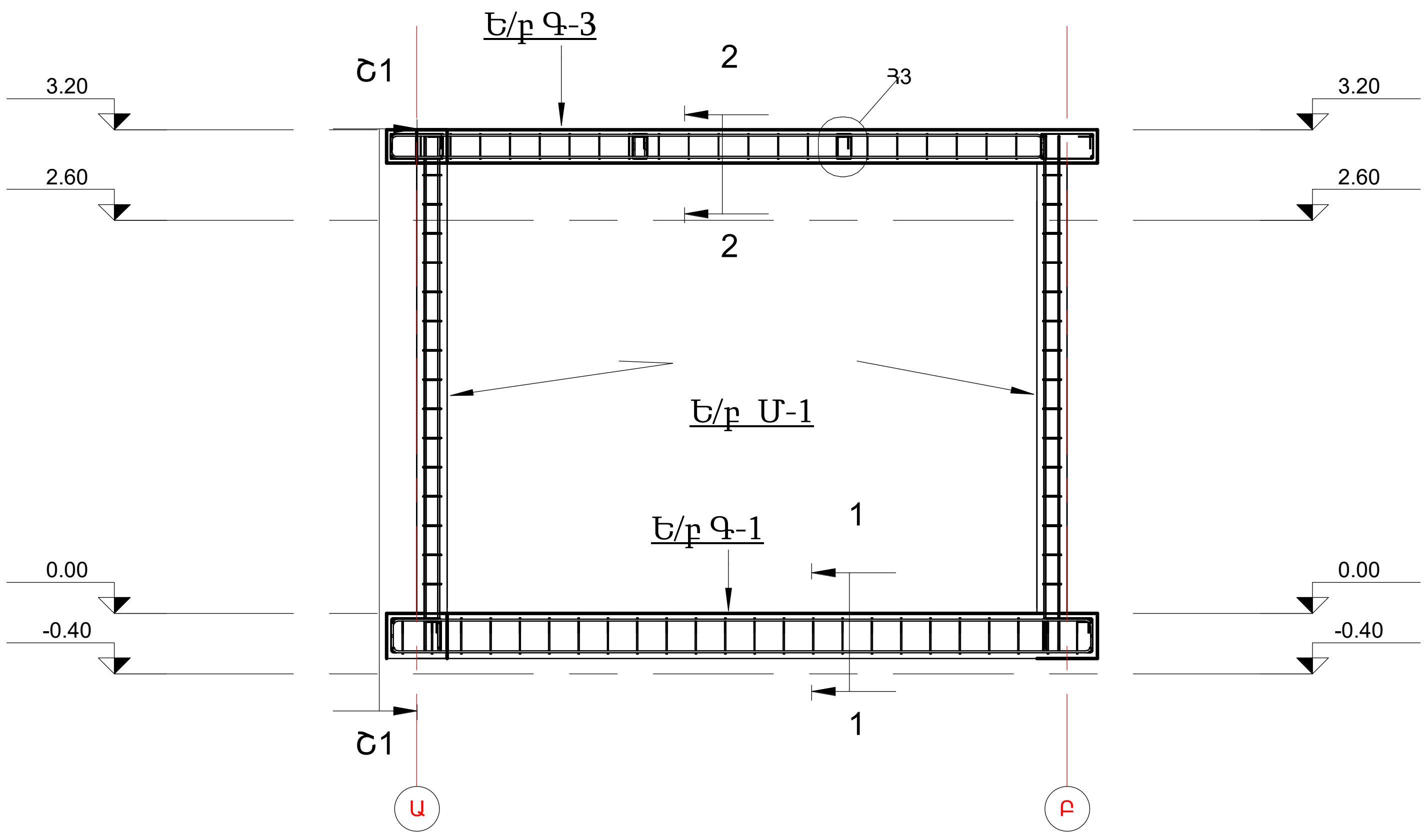

Կտրվածք 3-3 Մ 1 : 10

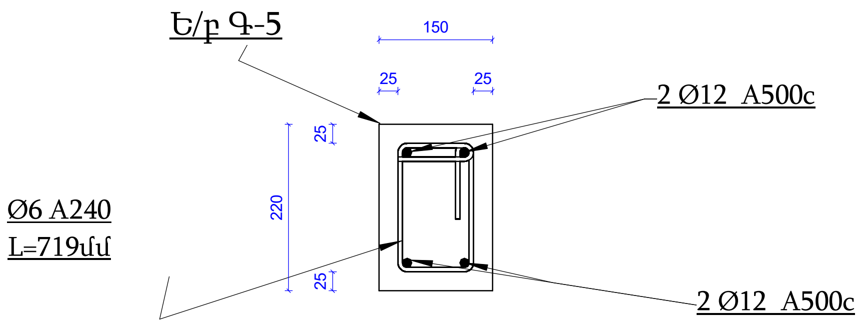

Կտրվածք 1-1 Մ 1 : 10

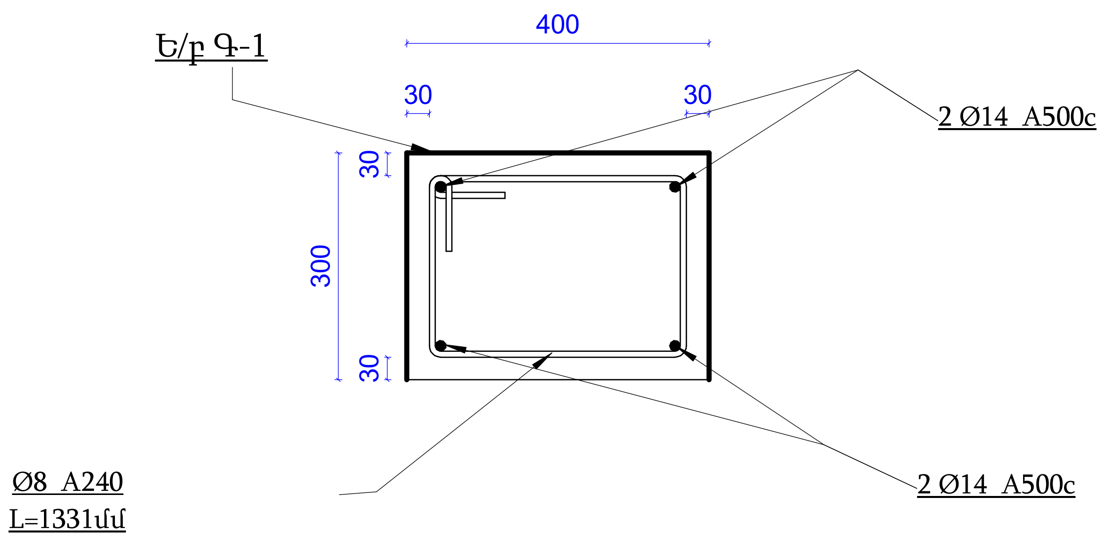

Կտրվածք 2-2 Մ 1 : 10

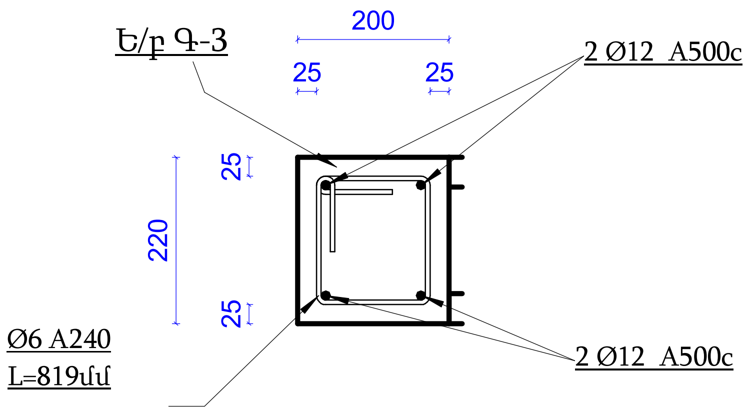

«ՄԻԿՊՐՈ» ՍՊԸ

Տնօրեն	
Ա. Միքայելյան	
ՆԳՃ	
Լ. Մինասյան	
Նախագծեց	
Ա. Մարիկյան	

ԿՈՆՍՏՐՈՒԿՏՈՐԱԿԱՆ ՄԱՍ

Անվանում

ՀՀ Շիրակի մարզի Ամասիա համայնքի Բերդաշեն բնակավայրի հանդիսությունների սրահին կից կառույցի կառուցման (08-028-0011-0028 ծածկագրով) ԱՇԽԱՏԱՆՔԱՅԻՆ ՆԱԽԱԳԻԾ

Թերթի անվանում

Շրջանակ 2, կտրվածքներ

ՓՈՒԼ	ԹԵՐԹ	ԹԵՐԹԵՐ
ԱՆ	5	8

Ե/Բ Մ-1 ամրանի մասնագիր /1 հատի համար/

Անվանում	Տեսակ	Էսքիզ	A (մմ)	B (մմ)	C (մմ)	H1 (մմ)	H2 (մմ)	Քայլը մմ	Ամրանի երկ. (մմ)	Քանակը 1 էլեմենտում (հատ)	Ընդ. գծմ	Գծմ/կգ	Ընդ. կգ
Ե/բ Մ-1	Ø8 A240	A, B, B, C, D	270	120	105	100	100	200	951	16	15.22	0.395	6.01
Ե/բ Մ-1	Ø12 A500c	A, B, C	3420	102	102				3569	2	7.14	0.888	6.34
Ե/բ Մ-1	Ø12 A500c	A, B, C	3420	102	102				3569	2	7.14	0.888	6.34

18.69

հաշվել քանակը 6 հատի համար

Ե/Բ Գ-1 ամրանի մասնագիր /1 հատի համար/

Անվանում	Տեսակ	Էսքիզ	A (մմ)	B (մմ)	C (մմ)	H1 (մմ)	H2 (մմ)	Քայլը մմ	Ամրանի երկ. (մմ)	Քանակը 1 էլեմենտում (հատ)	Ընդ. գծմ	Գծմ/կգ	Ընդ. կգ
Ե/բ Գ-1	Ø8 A240	A, B, B, H	340	230	0	100	100	200	1296	24	31.10	0.395	12.28
Ե/բ Գ-1	Ø14 A500c	A, B, C	4640	119	119				4814	2	9.63	1.208	11.63
Ե/բ Գ-1	Ø14 A500c	A, B, C	4640	119	119				4814	2	9.63	1.208	11.63

35.55

հաշվել քանակը 2 հատի համար

Ե/Բ Գ-2 ամրանի մասնագիր /1 հատի համար/

Անվանում	Տեսակ	Էսքիզ	A (մմ)	B (մմ)	C (մմ)	H1 (մմ)	H2 (մմ)	Քայլը մմ	Ամրանի երկ. (մմ)	Քանակը 1 էլեմենտում (հատ)	Ընդ. գծմ	Գծմ/կգ	Ընդ. կգ
Ե/բ Գ-2	Ø8 A240	A, B, B, C, D	330	230	105	100	100	200	1291	32	41.31	0.395	16.32
Ե/բ Գ-2	Ø14 A500c	A, B, C	6340	119	119				6514	2	13.03	1.208	15.74
Ե/բ Գ-2	Ø14 A500c	A, B, C	6340	119	119				6514	2	13.03	1.208	15.74

47.79

հաշվել քանակը 2 հատի համար

«ՄԻԿՊՐՈ» ՍՊԸ

Տնօրեն	
Ա. Միքայելյան	
ՆԳՃ	
Լ. Մինասյան	
Նախագծեց	
Ա. Մարիկյան	

ԿՈՆՍՏՐՈՒԿՏՈՐԱԿԱՆ ՄԱՍ

Անվանում

ՀՀ Շիրակի մարզի Ամասիա համայնքի Բերդաշեն բնակավայրի հանդիսությունների սրահին կից կառույցի կառուցման (08-028-0011-0028 ծածկագրով) ԱՇԽԱՏԱՆՔԱՅԻՆ ՆԱԽԱԳԻԾ

Թերթի անվանում

Ամրանի մասնագիր

ՓՈՒԼ	ԹԵՐԹ	ԹԵՐԹԵՐ
ԱՆ	6	8

Ե/Բ Գ-3 ամրանի մասնագիր /1 հատի համար/

Անվանում	Տեսակ	Էսքիզ	A (մմ)	B (մմ)	C (մմ)	H1 (մմ)	H2 (մմ)	Քայլը մմ	Ամրանի երկ. (մմ)	Քանակը 1 էլեմենտում (հատ)	Ընդ. գծմ	Գծմ/կգ	Ընդ. կգ
Ե/բ Գ-3	Ø6 A240		150	170	104	100	100	200	819	23	18.84	0.222	4.18
Ե/բ Գ-3	Ø12 A500c		4237	102	102				4386	2	8.77	0.888	7.79
Ե/բ Գ-3	Ø12 A500c		4237	102	102				4386	2	8.77	0.888	7.79
													19.76

հաշվել քանակը 2 հատի համար

Ե/Բ Գ-4 ամրանի մասնագիր /1 հատի համար/

Անվանում	Տեսակ	Էսքիզ	A (մմ)	B (մմ)	C (մմ)	H1 (մմ)	H2 (մմ)	Քայլը մմ	Ամրանի երկ. (մմ)	Քանակը 1 էլեմենտում (հատ)	Ընդ. գծմ	Գծմ/կգ	Ընդ. կգ
Ե/բ Գ-4	Ø6 A240		350	170	104	100	100	200	1219	31	37.79	0.222	8.39
Ե/բ Գ-4	Ø12 A500c		6137	102	102				6286	2	12.57	0.888	11.16
Ե/բ Գ-4	Ø12 A500c		6137	102	102				6286	2	12.57	0.888	11.16
													30.72

հաշվել քանակը 2 հատի համար

Ե/Բ Գ-5 ամրանի մասնագիր /1 հատի համար/

Անվանում	Տեսակ	Էսքիզ	A (մմ)	B (մմ)	C (մմ)	H1 (մմ)	H2 (մմ)	Քայլը մմ	Ամրանի երկ. (մմ)	Քանակը 1 էլեմենտում (հատ)	Ընդ. գծմ	Գծմ/կգ	Ընդ. կգ
Ե/բ Գ-5	Ø6 A240		100	170	104	100	100	200	719	31	22.29	0.222	4.95
Ե/բ Գ-5	Ø12 A500c		5850	0	0	0	0		5850	2	11.70	0.888	10.39
Ե/բ Գ-5	Ø12 A500c		5850	0	0	0	0		5850	2	11.70	0.888	10.39
													25.73

հաշվել քանակը 2 հատի համար

«ՄԻԿՊՐՈ» ՍՊԸ

Տնօրեն	
Ա. Միքայելյան	
ՆԳճ	
Լ. Մինասյան	
Նախագծեց	
Ա. Մարիկյան	

ԿՈՆՍՏՐՈՒԿՏՈՐԱԿԱՆ ՄԱՍ

Անվանում

ՀՀ Շիրակի մարզի Ամասիա համայնքի Բերդաշեն բնակավայրի հանդիսությունների սրահին կից կառույցի կառուցման (08-028-0011-0028 ծածկագրով) ԱՇԽԱՏԱՆՔԱՅԻՆ ՆԱԽԱԳԻԾ

Թերթի անվանում

Ամրանի մասնագիր

ՓՈՒԼ	ԹԵՐԹ	ԹԵՐԹԵՐ
ԱՆ	7	8

B25 դասի բետոնի մասնագիր

Տեսակ	Չափեր	Ծավալ խմ
Ե/բ Գ-1	400 x 400 մմ	0.94
Ե/բ Գ-2	400 x 400 մմ	1.45
Ե/բ Գ-3	200 x 220 մմ	0.37
Ե/բ Գ-4	400 x 220 մմ	1.13
Ե/բ Գ-5	150 x 220մմ	0.4
		4.29

B25 դասի բետոնի մասնագիր

Տեսակ	Չափեր	Ծավալ խմ
Ե/բ Մ-1	200x350մմ	1.47

B15 դասի բետոնի մասնագիր

Տեսակ	Չափեր	Ծավալ խմ
խամքարաբետոն	խամքարաբետոն 600x1400մմ	22.29

Ծածկի սալի մասնագիր

Տեսակ	Չափեր	Քանակ հատ
ПБ12.60	Ծածկի սալ անցքավոր 6x1.2 մ հաստ.220մմ	3

«ՄԻԿՊՐՈ» ՍՊԸ

Տնօրեն

Ա. Միքայելյան

ՆԳՃ

Լ. Մինասյան

Նախագծեց

Ա. Մարիկյան

ԿՈՆՍՏՐՈՒԿՏՈՐԱԿԱՆ ՄԱՍ

Անվանում

ՀՀ Շիրակի մարզի Ամասիա համայնքի Բերդաշեն բնակավայրի հանդիսությունների սրահին կից կառույցի կառուցման (08-028-0011-0028 ծածկագրով) ԱՇԽԱՏԱՆՔԱՅԻՆ ՆԱԽԱԳԻԾ

Թերթի անվանում

Բետոնի և ծածկի սալի մասնագիր

ՓՈՒԼ	ԹԵՐԹ	ԹԵՐԹԵՐ
ԱՆ	8	8

ԳԻՐՔ 3

ԻՆԺԵՆԵՐԱԿԱՆ ՄԱՍ

«ՄԻԿՊՐՈ»
«MIKPRO»
«МИКПРО»
05553818

հ/հ	Անվանումը	չ / մ	Քանակ	Ծանոթություն
1	Արտածման կանալային օդամղիչ W=720 խմ /ժ	հատ	1	
2	Օդափոխության ուղղանկյուն խողովակ ցինկապատ թիթեղից 300 x 250 կտրվածքի	մ	7,0	
3	Երաբաշխիչ 300x250 մմ	հատ	1	
4	Ցանց օդանցքի 200 ö 150	հատ	3	
5	Ձայնամեկուսիչ	հատ	1	
6	Օդի զտիչ	հատ	1	
7	Խողովակի մետաղական ամրացուցիչներ	կգ	25,0	
8	Մետաղական թասակների տեղադրում օդատարի վրա	հատ	1	
9	Օդատարների ջերմամեկուսացում հանքային բամբակի 5 սմ շերտով	խմ	0,06	
10	Հանքային բամբակե շերտի փաթաթում ֆոլգայի շերտով	քմ	3,0	
11	Անցքերի բացում պատերի և միջնորմի մեջ	հատ	1	

«ՄԻԿՊՐՈ» ՍՊԸ

Տնօրեն

Ա. Միքայելյան

ՆԳՃ

Լ. Մինասյան

Նախագծեց

Ա. Համբարձումյան

ՕԴԱՓՈԽՈՒԹՅՈՒՆ

Անվանում

ՀՀ Շիրակի մարզի Ամասիա համայնքի Բերդաշեն բնակավայրի (08-028-0011-0028 ծածկագրով) հողամասի վրա գոյություն ունեցող կառույցին կից կառույցի կառուցման ԱՇԽԱՏԱՆՔԱՅԻՆ ՆԱԽԱԳԻԾ

Թերթի անվանում

ՕԴԱՓՈԽՈՒԹՅԱՆ ՆԱԽԱԳԾԱՅԻՆ ԾԱՎԱԼՆԵՐԸ

ՓՈՒԼ	ԹԵՐԹ	ԹԵՐԹԵՐ
ԱՆ	ՕՉ - 1	3

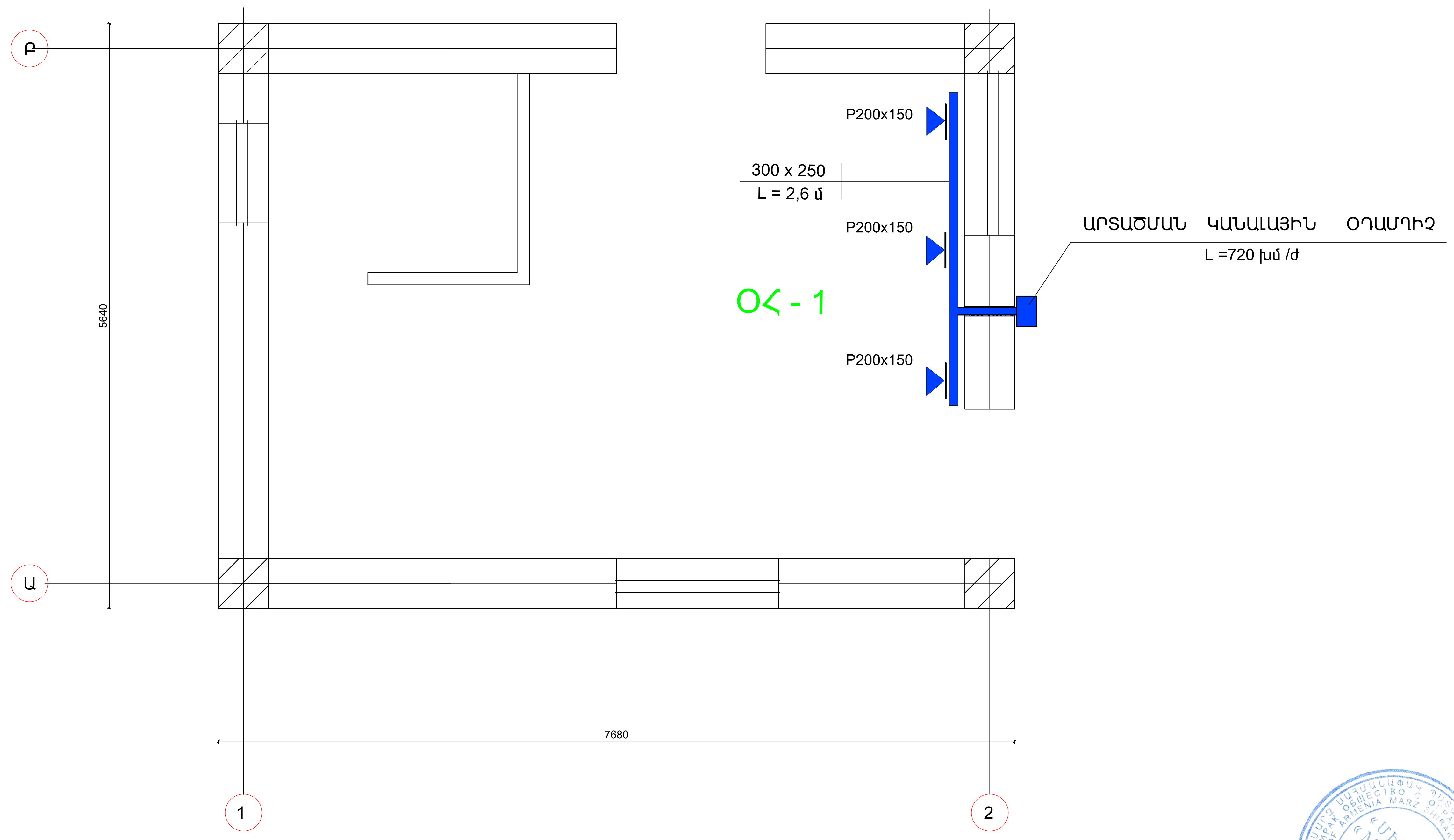

«ՄԻԿՊՐՈ» ՍՊԸ

Տնօրեն	
Ա. Միքայելյան	
ՆԳԾ	
Լ. Մինասյան	
Նախագծեց	
Ա. Համբարձումյան	

ՕԴԱՓՈԽՈՒԹՅՈՒՆ

Անվանում

ՀՀ Շիրակի մարզի Ամասիա համայնքի Բերդաշեն բնակավայրի (08-028-0011-0028 ծածկագրով) հողամասի վրա գոյություն ունեցող կառույցին կից կառույցի կառուցման ԱՇԽԱՏԱՆՔԱՅԻՆ ՆԱԽԱԳԻԾ

Թերթի անվանում

ՕԴԱՓՈԽՈՒԹՅԱՆ ՀԱՄԱԿԱՐԳԸ
ԿԻՑ ԿԱՌՈՒՅՑԻ ՀԱՏԱԿԱԳԾՈՒՄ
(ԽՈՀԱՆՈՑ)

ՓՈՒԼ	ԹԵՐԹ	ԹԵՐԹԵՐ
ԱՆ	ՕՀ - 2	3

ԱՐՏԱԾՄԱՆ ՀԱՄԱԿԱՐԳԸ ԽՈՀԱՆՈՑԻՑ

ՕՀ - 1

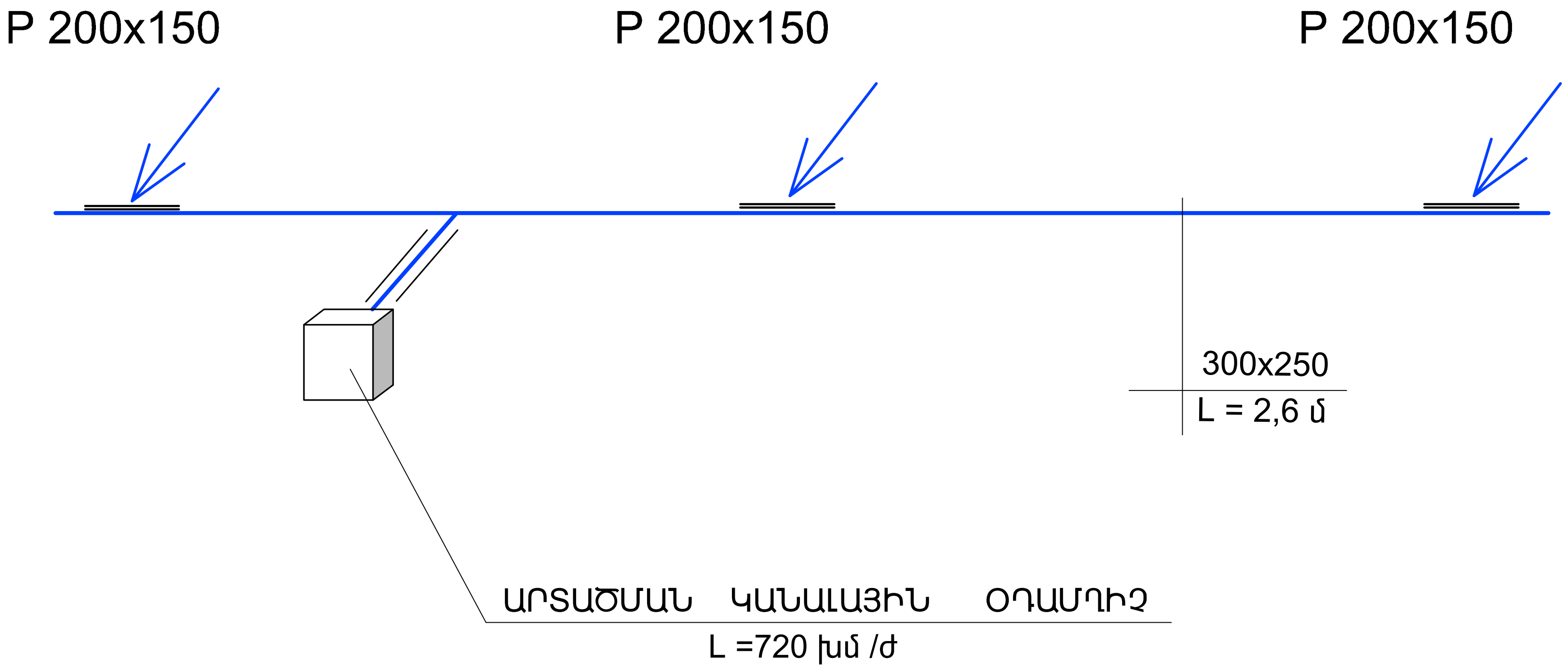

«ՄԻԿՊՐՈ» ՍՊԸ

Տնօրեն	
Ա. Միքայելյան	
ՆԳճ	
Լ. Մինասյան	
Նախագծեց	
Ա. Համբարձումյան	

ՕԴԱՓՈԽՈՒԹՅՈՒՆ

Անվանում

ՀՀ Շիրակի մարզի Ամասիա համայնքի Բերդաշեն բնակավայրի (08-028-0011-0028 ծածկագրով) հողամասի վրա գոյություն ունեցող կառույցին կից կառույցի կառուցման ԱՇԽԱՏԱՆՔԱՅԻՆ ՆԱԽԱԳԻԾ

Թերթի անվանում

ՕԴԱՓՈԽՈՒԹՅԱՆ ՀԱՄԱԿԱՐԳԻ ԳԾԱՊԱՏԿԵՐԸ

ՓՈՒԼ	ԹԵՐԹ	ԹԵՐԹԵՐ
ԱՆ	ՕՉ - 3	3

ՕԲՅԵԿՏԻ ՋՐԱՄԱՏԱԿԱՐԱՐՄԱՆ ԵՎ ՋՐԱՀԵՌԱՑՄԱՆ ՆԱԽԱԳԻԾԸ ՄՇԱԿՎԵԼ Է ՀԱՄԱՁԱՅՆ ՆԵՐԿԱՅԱՑՎԱԾ ԱՌԱՋԱԴՐԱՆՔԻ, ՃԱՐՏԱՐԱՊԵՏԱ - ՇԻՆԱՐԱՐԱԿԱՆ ԳԾԱԳՐԵՐԻ, ՀՀՇ Ն 40 - 01.01 - 2014 ԳՈՐԾՈՂ ՇԻՆԱՐԱՐԱԿԱՆ ՆՈՐՄԵՐԻ ԵՎ ԿԱՆՈՆՆԵՐԻ:

ՋՐԱՄԱՏԱԿԱՐԱՐՈՒՄ ԵՎ ԿՈՅՈՒՂԻ ՄԱՍԻ ՆԱԽԱԳԾՈՒՄ ՆԱԽԱՏԵՍՎՈՒՄ ԵՆ ՀԵՏԵՎՅԱԼ ՀԱՄԱԿԱՐԳԵՐԸ.

ա. ԽՄԵԼՈՒ ՏՆՏԵՍԱԿԱՆ ՋՐԱՄԱՏԱԿԱՐԱՐՈՒՄ

բ. ԿԵՆՑԱՂԱՅԻՆ ԿԵՂՏԱՋՐԵՐԻ ԿՈՅՈՒՂԻ

ՆԵՐՔԻՆ ՋՐԱՄԱՏԱԿԱՐԱՐՈՒՄ

1. ՕԲՅԵԿՏԻ ՋՐԱՄԻԱՑՈՒՄՆ ԻՐԱԿԱՆԱՑՎՈՒՄ Է ՄՈՒՏՔԱԳԾԻ ՄԵԿ ՏԵՂՈՎ:
2. ՄՈՒՏՔԱԳԾԻ ԱՆՑՔԸ ՊԱՏՎՈՒՄ Է ՋՐԱԳԱՋԱՆԹԱՓԱՆՑ ԷԼԱՍՏԻԿ ՆՅՈՒԹՈՎ:
3. ՋՐԱՄԱՏԱԿԱՐԱՐՄԱՆ ՆԵՐՔԻՆ ՑԱՆՑԸ ՓԱԿՈՒՂԱՅԻՆ Է:
4. ՋՐԱՄԱՏԱԿԱՐԱՐՄԱՆ ԸՆՏՐՎԵԼ ԵՆ ՊՈԼԻՊՐՈՊԻԼԵՆԵ ԽՈՂԱՎԱԿՆԵՐԻՑ:

ԿԵՆՑԱՂԱՅԻՆ ԿՈՅՈՒՂԻ

1. ՀԱՄԱԿԱՐԳԸ ՆԱԽԱՏԵՍՎԱԾ Է ՍԱՆՏԵԽՆԻԿԱԿԱՆ ՍԱՐՔԵՐԻՑ ՏՆՏԵՍԱ - ԿԵՆՑԱՂԱՅԻՆ ԿԵՂՏԱՋՐԵՐԻ ՀԵՌԱՑՄԱՆ ՀԱՄԱՐ:
2. ՀԱՄԱԿԱՐԳԻ ԽՈՂՈՎԱԿՆԵՐԸ ՆԱԽԱՏԵՍՎԱԾ Է ԻՐԱԿԱՆԱՑՆԵԼ D50, D110 ԿՈՅՈՒՂՈՒ ՊՈԼԻՎԻՆԻԼՔԼՈՐԻԴԵ (PVC) ТУ 21- 26 - 100 - 80 ԽՈՂՈՎԱԿՆԵՐԻՑ:
3. ԿՈՅՈՒՂՈՒ ՀՈՐԻԶՈՆԱԿԱՆ ԵՎ ԿԱՆԳՆԱԿՆԵՐԻ ՄԻԱՑՈՒՄՆԵՐԸ ԿԱՏԱՐՎՈՒՄ ԵՆ ԹԵՔ ՁԵՎԱՎՈՐ ՄԱՍԵՐՈՎ:
4. ԿԵՂՏԱՋՐԵՐԸ ԿԱՌՈՒՅՑԻՑ ՀԵՌԱՑՎՈՒՄ ԵՆ D110 ՏՐԱՄԱԳԾԻ ԽՈՂՈՎԱԿՈՎ ԵՎ ԹԱՓՎՈՒՄ ՍԵՊՏԻԿ ՀՈՐԻ ՄԵՋ:

ՊԱՅՄԱՆԱԿԱՆ ՆՇԱՆՆԵՐ

Նշան	Անվանում
Մ Լվ	Խոհանոցի մետաղական լվացարան
Ս	ՍՏՈՒԳԻՉ
Ջ1	Սառը ջրամատակարարման խողովակաշար
Կ1	Ներքին կոյուղու խողովակաշար
ՏՋ	Տաք ջրամատակարարման խողովակաշար

հ/հ	ԹԵՐԹԻ ԱՆՎԱՆՈՒՄԸ	ԹԵՐԹ	ԷՋ
1	ՆԱԽԱԳԾԻ ԸՆԴՀԱՆՈՒՐ ԲՆՈՒԹԱԳԻՐԸ	ՋԿ - 1	1
2	ՋՐԱՄԱՏԱԿԱՐԱՐՄԱՆ ՆԵՐՔԻՆ ՍԱՌԸ ՀԱՄԱԿԱՐԳԻ ՆԱԽԱԳԾԱՅԻՆ ԾԱՎԱԼՆԵՐԸ	ՋԿ - 2	2
3	ԿՈՅՈՒՂՈՒ ՆԵՐՔԻՆ ՀԱՄԱԿԱՐԳԵՐԻ ՆԱԽԱԳԾԱՅԻՆ ԾԱՎԱԼՆԵՐԸ	ՋԿ - 3	3
4	ՍԱՌԸ ՋՐԱՄԱՏԱԿԱՐԱՐՄԱՆ ԵՎ ԿՈՅՈՒՂՈՒ ՆԵՐՔԻՆ ՀԱՄԱԿԱՐԳԵՐԸ ՀԱՐԿԻ ՀԱՏԱԿԱԳԾՈՒՄ	ՋԿ - 4	4
5	ՍԱՌԸ ՋՐԱՄԱՏԱԿԱՐԱՐՄԱՆ ՆԵՐՔԻՆ ՀԱՄԱԿԱՐԳԻ ԱՔՍՈՆՈՄԵՏՐԻԿ ԳԾԱՊԱՏԿԵՐԸ	ՋԿ - 5	5
6	ԿՈՅՈՒՂԱԳԾԻ ՆԵՐՔԻՆ ՀԱՄԱԿԱՐԳԻ ԱՔՍՈՆՈՄԵՏՐԻԿ ԳԾԱՊԱՏԿԵՐԸ	ՋԿ - 6	6
7	ՍԵՊՏԻԿ ՀՈՐ	ՋԿ - 7	7

«ՄԻԿՊՐՈ» ՍՊԸ

Տնօրեն

Ա. Միքայելյան

ՆԳՃ

Լ. Մինասյան

Նախագծեց

Ա. Համբարձումյան

ՆԵՐՔԻՆ ՋՐԱՄԱՏԱԿԱՐԱՐՈՒՄ ԵՎ ԿՈՅՈՒՂԻ

Անվանում

ՀՀ Շիրակի մարզի Ամասիա համայնքի Բերդաշեն բնակավայրի (08-028-0011-0028 ծածկագրով) հողամասի վրա գոյություն ունեցող կառույցին կից կառույցի կառուցման ԱՇԽԱՏԱՆՔԱՅԻՆ ՆԱԽԱԳԻԾ

Թերթի անվանում

ՆԱԽԱԳԾԻ ԸՆԴՀԱՆՈՒՐ ԲՆՈՒԹԱԳԻՐԸ

«ՄԻԿՊՐՈ» «МИКПРО» 05553818

ՓՈՒԼ	ԹԵՐԹ	ԹԵՐԹԵՐ
ԱՆ	ՋԿ - 1	6

ՋՐԱՄԱՏԱԿԱՐԱՐՄԱՆ ՆԵՐՔԻՆ ՀԱՄԱԿԱՐԳԻ ՆԱԽԱԳԾԱՅԻՆ ԾԱՎԱԼՆԵՐԸ

հ/հ	Անվանումը	չ / մ	Քանակ	Ծանոթություն
1	Էլեկտրաջրատաքացուցիչ	հատ	1	V=80 լ
2	Պոլիպրոպիլենե խողովակներ Փ20	գծմ	15,0	
3	Պոլիպրոպիլենե խողովակներ Փ25	գծմ	11,5	
4	Կցորդչային փական Փ20	հատ	4	
5	Կցորդչային փական Փ 25	հատ	1	
6	Ձևավոր մասեր	հատ	22	
7	Լվացարանների խառնիչ ծորակներ	հատ	4	
8	Զտիչ Փ 25 / 20	հատ	1 / 1	
9	Ջրի հաշվիչ	հատ	1	
10	Խողովակների ամրացուցիչներ	հատ	24	
11	Համակարգի փորձարկում	մ	26,5	
12	Անցքերի բացում պատերի մեջ	հատ	1	
13	Պաշտպանիչ պատյանների տեղադրում Փ 40	մ	0,5	
14	Պաշտպանիչ պատյանների եզրերի փակում	հատ	2	
15	Միացում գործող ջրագծին	տեղ	1	

ԿՈՅՈՒՂՈՒ ՆԵՐՔԻՆ ՀԱՄԱԿԱՐԳԻ ՆԱԽԱԳԾԱՅԻՆ ԾԱՎԱԼՆԵՐԸ

հ / հ	Անվանումը	չ / մ	Քանակ	Ծանոթություն
1	Պոլիվինիլքլորիդե խողովակներ Փ50	գծմ	6,0	
2	Պոլիվինիլքլորիդե խողովակներ Փ110	գծմ	25,0	
3	Խողովակների ձևավոր մասեր (անկյունակ) Փ50	հատ	1	
4	Խողովակների ձևավոր մասեր (անկյունակ) Փ110	հատ	1	
5	Եռաբաշխիչ Փ110 * 50 * 110	հատ	1	
6	Եռաբաշխիչ Փ110 * 50 *110	հատ	1	
7	Ստուգիչ Փ110	հատ	1	
8	Խոհանոցի մետաղական լվացարան	լ - զմ	4	
9	Կոյուղու խողովակաշարի փորձարկում	մ	31,0	
10	Խողովակների ամրացուցիչներ	հատ	30	
11	Անցքերի բացում պատերում	հատ	1	
12	Անցքերի բացում առաստաղում	հատ	1	
13	Պաշտպանիչ պատյանների տեղադրում Փ160	մ	1,5	
20	Պաշտպանիչ պատյանների եզրերի փակում	հատ	4	
21	Միացում սեպտիկ հորին	տեղ	1	
22	Խրամուղու փորում	խմ	24,0	
23	Ավազի շերտի փռում	խմ	3,6	
24	Գրունտի հետլիցք	խմ	20,25	
25	Ավելորդ գրունտի հեռացում	խմ	3,75	

«ՄԻԿՊՐՈ» ՍՊԸ

Տնօրեն	
Ա. Միքայելյան	
ՆԳԾ	
Լ. Մինասյան	
Նախագծեց	
Ա. Համբարձումյան	

ՆԵՐՔԻՆ ՋՐԱՄԱՏԱԿԱՐԱՐՈՒՄ ԵՎ ԿՈՅՈՒՂԻ

Անվանում

ՀՀ Շիրակի մարզի Ամասիա համայնքի Բերդաշեն բնակավայրի (08-028-0011-0028 ծածկագրով) հողամասի վրա գոյություն ունեցող կառույցին կից կառույցի կառուցման ԱՇԽԱՏԱՆՔԱՅԻՆ ՆԱԽԱԳԻԾ

Թերթի անվանում

ՆԵՐՔԻՆ ՋՐԱՄԱՏԱԿԱՐԱՐՄԱՆ ԵՎ ԿՈՅՈՒՂՈՒ ՆԱԽԱԳԾԱՅԻՆ ԾԱՎԱԼՆԵՐԸ

ՓՈՒԼ	ԹԵՐԹ	ԹԵՐԹԵՐ
ԱՆ	ՋԿ - 2	6

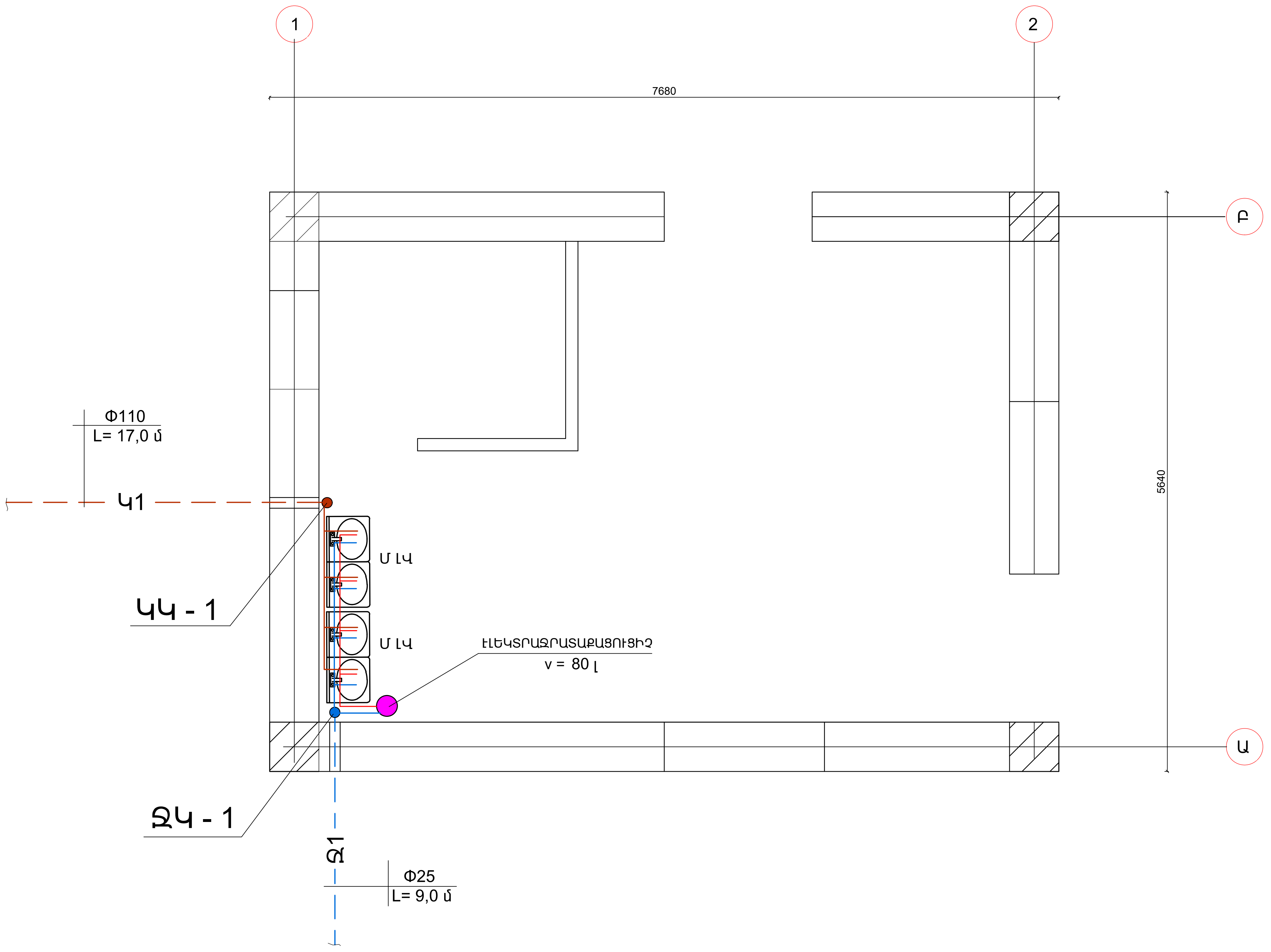

«ՄԻԿՊՐՈ» ՍՊԸ

Տնօրեն

Ա. Միքայելյան

ՆԳճ

Լ. Մինասյան

Նախագծեց

Ա. Համբարձումյան

ՆԵՐՔԻՆ ՋՐԱՄԱՏԱԿԱՐԱՐՈՒՄ ԵՎ ԿՈՅՈՒՂԻ

Անվանում

ՀՀ Շիրակի մարզի Ամասիա համայնքի Բերդաշեն բնակավայրի (08-028-0011-0028 ծածկագրով) հողամասի վրա գոյություն ունեցող կառույցին կից կառույցի կառուցման ԱՇԽԱՏԱՆՔԱՅԻՆ ՆԱԽԱԳԻԾ

Թերթի անվանում

ՍԱՌԸ ՋՐԱՄԱՏԱԿԱՐԱՐՄԱՆ ԵՎ ԿՈՅՈՒՂՈՒ ՆԵՐՔԻՆ ՀԱՄԱԿԱՐԳԵՐԸ ՀԱՐԿԻ ՀԱՏԱԿԱԳԾՈՒՄ

ՓՈՒԼ	ԹԵՐԹ	ԹԵՐԹԵՐ
ԱՆ	ՋԿ - 3	6

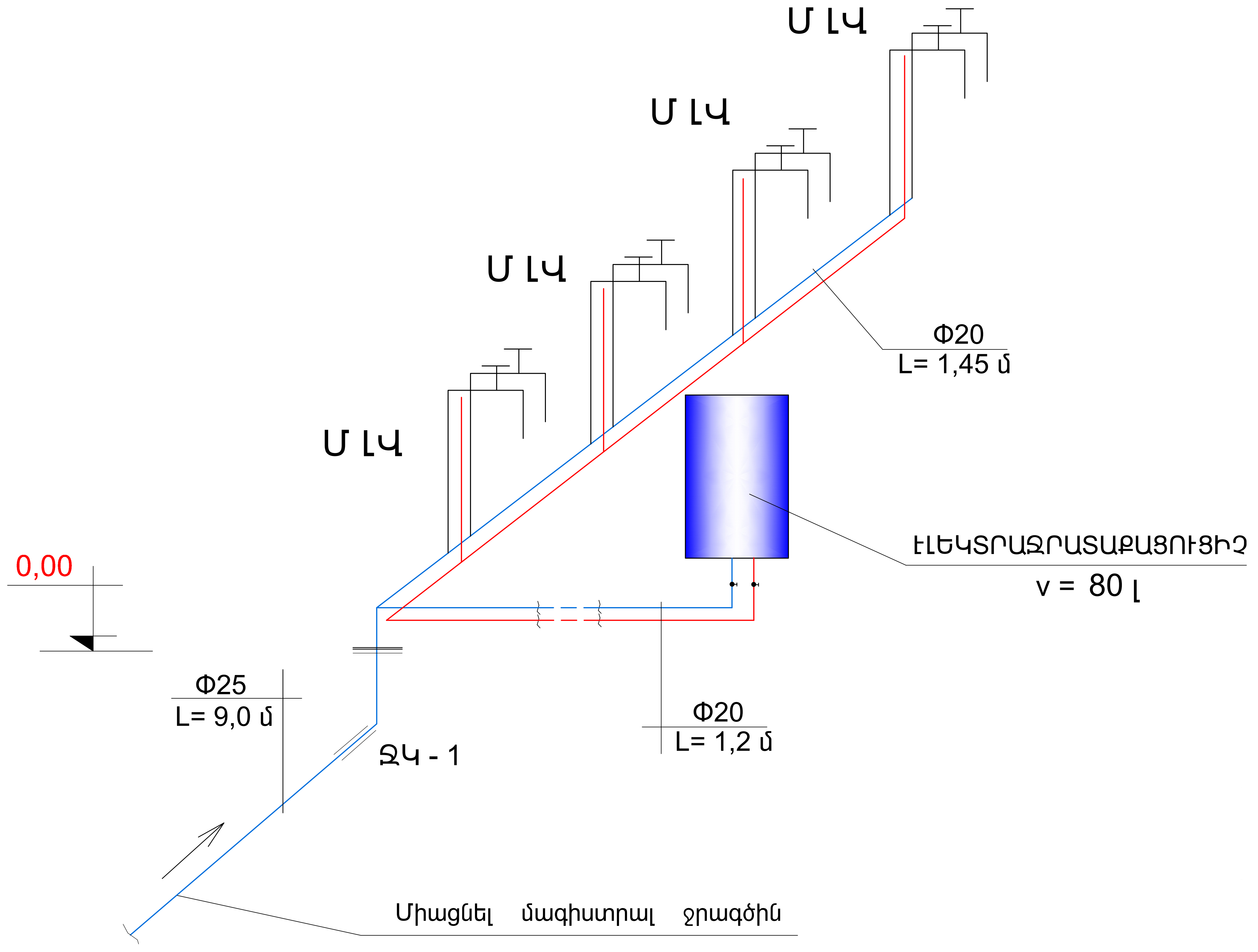

Ջ1 — Սառը ջրամատակարարման խողովակաշար

ՏՋ — Տաք ջրամատակարարման խողովակաշար

«ՄԻԿՊՐՈ» ՍՊԸ

Տնօրեն	
Ա. Միքայելյան	
ՆԳՃ	
Լ. Մինասյան	
Նախագծեց	
Ա. Համբարձումյան	

ՆԵՐՔԻՆ ՋՐԱՄԱՏԱԿԱՐԱՐՈՒՄ ԵՎ ԿՈՅՈՒՂԻ

Անվանում

ՀՀ Շիրակի մարզի Ամասիա համայնքի Բերդաշեն բնակավայրի (08-028-0011-0028 ծածկագրով) հողամասի վրա գոյություն ունեցող կառույցին կից կառույցի կառուցման ԱՇԽԱՏԱՆՔԱՅԻՆ ՆԱԽԱԳԻԾ

Թերթի անվանում

ՍԱՌԸ ԵՎ ՏԱՔ ՋՐԱՄԱՏԱԿԱՐԱՐՄԱՆ ՆԵՐՔԻՆ ՀԱՄԱԿԱՐԳԵՐԻ ԱՔՍՈՆՈՄԵՏՐԻԿ ԳԾԱՊԱՏԿԵՐՆԵՐԸ

ՓՈՒԼ	ԹԵՐԹ	ԹԵՐԹԵՐ
ԱՆ	ՋԿ - 4	6

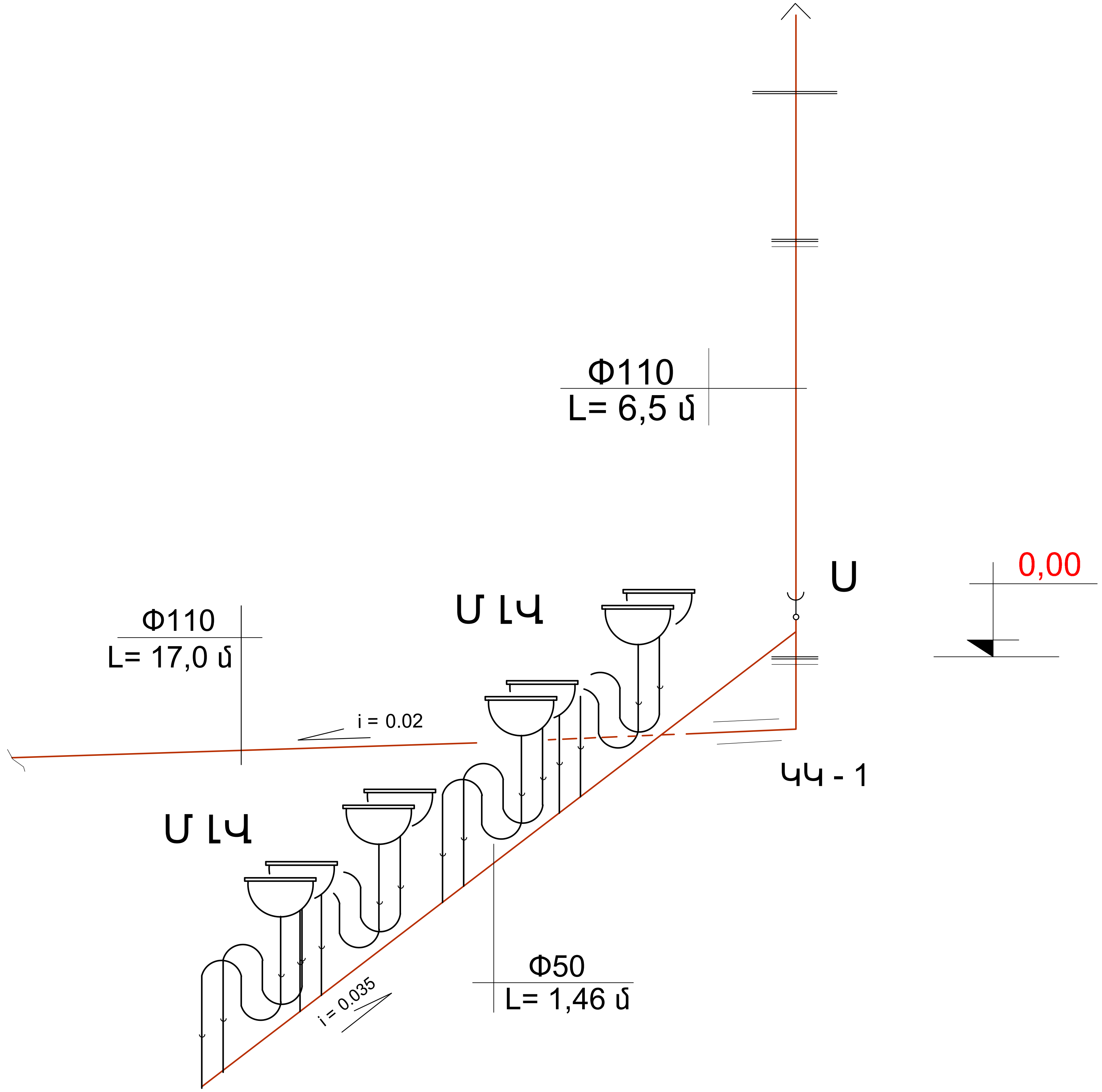

«ՄԻԿՊՐՈ» ՍՊԸ

Տնօրեն	
Ա. Միքայելյան	
ՆԳՃ	
Լ. Մինասյան	
Նախագծեց	
Ա. Համբարձումյան	

ՆԵՐՔԻՆ
ՋՐԱՄԱՏԱԿԱՐԱՐՈՒՄ
ԵՎ ԿՈՅՈՒՂԻ

Անվանում

ՀՀ Շիրակի մարզի Ամասիա համայնքի Բերդաշեն բնակավայրի (08-028-0011-0028 ծածկագրով) հողամասի վրա գոյություն ունեցող կառույցին կից կառույցի կառուցման ԱՇԽԱՏԱՆՔԱՅԻՆ ՆԱԽԱԳԻԾ

Թերթի անվանում

ԿՈՅՈՒՂԱԳԾԻ ՆԵՐՔԻՆ ՀԱՄԱԿԱՐԳԻ ԱՔՍՈՆՈՄԵՏՐԻԿ ԳԾԱՊԱՏԿԵՐԸ

ՓՈՒԼ	ԹԵՐԹ	ԹԵՐԹԵՐ
ԱՆ	ՋԿ - 5	6

ՍԵՊՏԻԿ ՀՈՐԻ ԿԱՌՈՒՑՄԱՆ ՆԱԽԱԳԾԱՅԻՆ ԾԱՎԱԼՆԵՐ

N N	ԱՆՎԱՆՈՒՄԸ	չ / մ	ՔԱՆԱԿԸ	ԾԱՆՈԹՈՒԹ.
1	2	3	4	5
1	Փոսորակի փորում 3-րդ կարգի բնահողում	խմ	20,6	
2	Ավելորդ բնահողի տեղափողում	խմ	10,8	
3	Բնահողի հետլիցք	խմ	9,8	
4	Ավազակոպճային շերտի կառուցում	խմ	3,5	
5	Ե/ բ օղակների տեղադրում	հատ	4	КС-15-6
6	Ե/ բ ծածկի սալի տեղադրում մտոցով	հատ	1	КЦО-2С
7	Ներքին բետոնային աշխատանքներ	խմ	0,3	B15
8	Թուջե մտոց	հատ	1	
9	Մեկուսացում բիտումային քսուկով	խմ	12,0	
10	Ջերմամեկուսիչ շերտ իզովերով	քմ	0,45	
11	Օդափոխիչ --- Փ57 մետաղական խողովակից պատրաստված	մ	0,85	

Ս Ե Պ Տ Ի Կ Հ Ո Ր

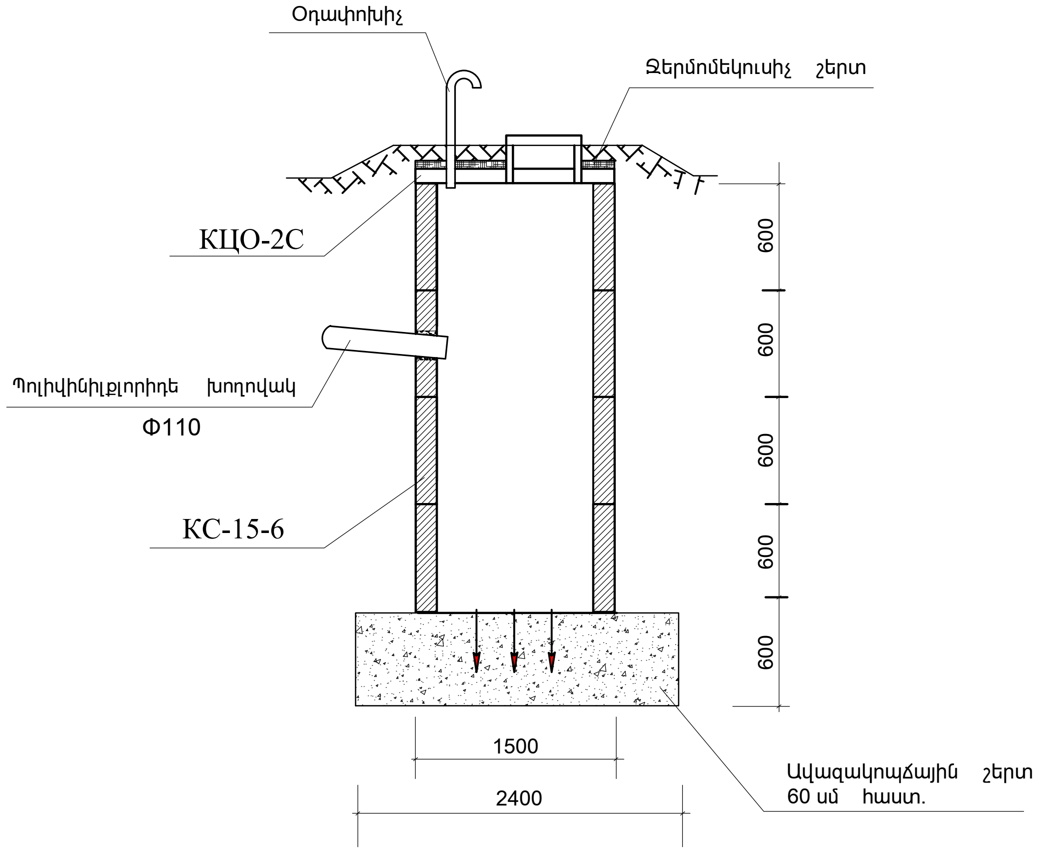

ՍԵՊՏԻԿ ՀՈՐԻ Ե/Բ ՀԱՎԱՔՈՎԻ ԿՈՆՍՏՐՈՒԿՑԻԱՆԵՐԻ ԾԱՎԱԼՆԵՐԸ

Կոնստրուկցիաների մակնիշը			КС-15-6	КЦО-2С	Ընդամենը
Քանակը հատ			4	1	խմ
Բետոնի ծավալը	խմ	միավորի	0,26	0,36	1,40
		ընդհանուրը	1,04	0,36	

Ծ Ա Ն Ո Թ Ո Ւ Թ Յ Ո Ւ Ն

Սեպտիկ հորը կառուցել շենքից ոչ պակաս, քան 15,0 մ հեռավորության վրա:

«ՄԻԿՊՐՈ» ՍՊԸ

Տնօրեն	
Ա. Միքայելյան	
ՆԳԾ	
Լ. Մինասյան	
Նախագծեց	
Ա. Համբարձումյան	

ՆԵՐՔԻՆ ՋՐԱՄԱՏԱԿԱՐԱՐՈՒՄ ԵՎ ԿՈՅՈՒՂԻ

Անվանում

ՀՀ Շիրակի մարզի Ամասիա համայնքի Բերդաշեն բնակավայրի (08-028-0011-0028 ծածկագրով) հողամասի վրա գոյություն ունեցող կառույցին կից կառույցի կառուցման ԱՇԽԱՏԱՆՔԱՅԻՆ ՆԱԽԱԳԻԾ

Թերթի անվանում

Ս Ե Պ Տ Ի Կ Հ Ո Ր

ՓՈՒԼ	ԹԵՐԹ	ԹԵՐԹԵՐ
ԱՆ	ՋԿ - 6	6

ԳԻՐՔ 4

ՇԻՆԿԱԶՄԱԿԵՐՊՄԱՆ ՄԱՍ

Բացատրագիր

ՀՀ Շիրակի մարզի Ամասիա համայնքի Բերդաշեն բնակավայրի (08-028-0011-0028 ծածկագրով) հողամասի վրա գոյություն ունեցող կառույցին կից կառույցի կառուցման համար օգտագործվել են նորմատիվային փաստաթղթեր`

ՀՀՇՆ 1-3.01.01.2008 «Շինարարության կազմակերպում»:

ՇնուԿ 1.04.03-85 «Շինարարության տևողության նորմեր» ձեռնարկներին համապատասխան:

Շինարարությունը ենթադրվում է իրականացնել կապալային եղանակով: Գլխավոր կապալառու կազմակերպությունը որոշվում է մրցույթով:

Օբյեկտը ըստ ՀՀՇՆ 20.06.2020 -ի գտնվում է սեյսմիկ ազդեցության 2-րդ սեյսմիկ գոտում:

1. Մինչև շինմոնտաժային աշխատանքների սկսելը կատարել կազմակերպչական, տեխնիկական և նախապատրաստական աշխատանքներ`

1- Շինհրապարակի ժամանակավոր ցանկապատում,

2- Ժամանակավոր կենցաղ- զրասենյակային տնակների տեղադրում,

3- Շինմոնտաժային մեխանիզմների և անհրաժեշտ սարքերի և գործիքների առաքում շինհրապարակ,

4- Ժամանակավոր էլ. էներգիայի և ջրի մատակարարում:

4.1- Ժամանակավոր էլեկտրամատակարարումը և ջրամատակարարումը իրականացնել համապատասխան կազմակերպությունների կողմից տրվող տեխնիկական պայմանների:

2.Շինմոնտաժային աշխատաքների իրականացման եղանակները`

1- Հողի հարթեցման աշխատաքները նախատեսվում է իրականացնել մեխանիզմով, իսկ ոչ հասանելի մասերում` ձեռքով: Մծշակված բնահողը պահպանվում է փորվածքների եզրին ետլիցքի նպատակով: Հիմքի կառուցումից հետո հիմնահողի ետլիցքը անհրաժեշտ է կատարել ըստ շերտերի` տոփանմամբ ձեռքի տոփանիչներով:

2- Միաձույլ բետոնե և ե/բ կոնստրուկցիաների իրականացման համար նպատակահարմար է գույքային կաղապարամածի կիրառումը:

3-Կոնստրուկցիաների ամրանավորումը առաջարկվում է իրականացնել ինչպես առանձին ձողերով, այնպես էլ ամրանային կմախքներով և ցանցերով: Բետոնացումից առաջ անհրաժեշտ է ստուգել ամրանի, միջադիրների և կաղապարամածի տեղադրաման ճշտությունը, ամրանը պետք է մաքրված լինի կեղտից և ժամգից:

4- Բետոնի խտացումը անհրաժեշտտ է կատարել խորքային և մակերեսային թրթռիչներով:

5- Մարդկանց շարժումը բետոնացված մակերևույթների վրա և կաղապարամածի տեղահանումը թույլատրվում է բետոնի 1.5ՄՊա ամրության ձեռքբերումից հետո:

6- Շինարարության նյութատեխնիկական մատակարարումը նախատեսվում է շին. ինդուստրիայի ձեռնարկություններից և գլխավոր կապալառուի արտադրական բազայից: Պահանջվող համապատասխան դասի բետոնը և շաղախը կառաքվեն մոտակա բետոնաշաղախային հանգույցից` թափքը պտտվող մեքենաններով: Բետոնը ավտոբետոնապոմպով մղվում է դեպի կոնստրուկցիաներ:

3. Կրող և պատող շինմոնտաժային աշխատանքներ`

1- Շին աշխատանքների ժամանակ պատող և կրող կոնստրուկցիաների որակի հսկողությունը իրականացնել ՀՀՇՆ-13-03-2022 «Պատող և կրող կոնստրուկցիաների նորմեր»-ի դրույթներին համապատասխան:

4. Նախագծա-նախահաշիվային փաստաթղթերի կազմում`

1- Նախագծա-նախահաշիվային փաստաթղթերում նախատեսված բոլոր տեսակի քանդման և ապամոնտաժման աշխատանքները իրականցնել ՇՆուԿ 3.03.01-85-ի և ՇՆուԿ III-4-80 պահանջներին համապատասխան:

5. Շինմոնտաժային աշխատանքների որակի հսկում

Շինմոնտաժային աշխատանքների որակի հսկումը ներառում է`

ա) կոնստրուկցիաների, շինվածքների նյութերի և սարքավորումների փաստաթղթերի մուտքային հսկում,

բ) արտադրական և առանձին պրոցեսների օպերացիոն հսկում,

գ) շինմոնտաժային աշխատանքների ընդունման հսկում`

Հսկման նպատակն է թերությունների բացահայտումը շինարարության ընթացքում և դրանց վերացման կամ կանխման միջոցառումների սահմանումը: Հսկման արդյունքները գրանցվում են շինարարության վարման մատյանում:

6. Շրջակա միջավայրի պահպանում`

Աշխատանքների կատարման ժամանակ ձեռնարկել միջոցառումներ տարածքի կանաչապատված գոտիների պահպանման համար: Շրջապատի օդի փոշոտման բացառման նպատակով աշխատանքներ կատարելու ժամանակ առաջացած շինաղբը շենքից հանել տարրաներով կամ պարկերով` կռունկի օգնությամբ, ոչ թե հարկից ցած թափելով: Թույլ չտալ ինքնահոս ջրերի հոսք:

Բովանդակություն

Թերթի համարը	Թերթի անունը
	ՇԻՆԿԱԶՄԱԿԵՐՊՄԱՆ ՄԱՍ
1	Բացատրագիր, բովանդակություն
2	Բացատրագիր, տարածքի բարեկարգման համար անհրաժեշտ շին. մեքենաններ, մեխանիզմներ և սարքավորումներ
3	Աշխատանքային գրաֆիկ
4	Շին-հարապարակի անվտանգության նշաններ

«ՄԻԿՊՐՈ» ՍՊԸ

Տնօրեն	
Ա. Միքայելյան	
Ճարտարագետ	
Ա. Միքայելյան	

ՇԻՆԿԱԶՄԱԿԵՐՊՄԱՆ ՄԱՍ

Անվանում

ՀՀ Շիրակի մարզի Ամասիա համայնքի Բերդաշեն բնակավայրի (08-028-0011-0028 ծածկագրով) հողամասի վրա գոյություն ունեցող կառույցին կից կառույցի կառուցման **ԱՇԽԱՏԱՆՔԱՅԻՆ ՆԱԽԱԳԻԾ**

Թերթի անվանում

Բացատրագիր, բովանդակություն

ՓՈՒԼ	ԹԵՐԹ	ԹԵՐԹԵՐ
ԱՆ	1	4

Բացատրագիր

<u>Անվտանգության տեխնիկայի հարցեր և հակահրդեհային միջոցառումներ՝</u>

1. Շին-մոնտաժային աշխատանքներ կատարելու ժամանակ՝ խիստ պահպանել ՇՆուԿ III-4-80 *«Անվտանգության տեխնիկան շինարարությունում»* ձեռնարկի պահանջներով:
2. Մինչև աշխատանքների սկսելը աշխատողներին ծանոթացնել անվտանգության տեխնիկայի կանոնների հետ ՝ ըստ մասնագիտությունների:
3. Բանվորները պետք է ապահովված լինեն բանվորական արտահագուստով և պաշտպանիչ միջոցներով:
4. Հակահրդեհային անվտանգությունը շին-հրապարակում, աշխատատեղերում և աշխատանքի տեղամասերում անհրաժեշտ է ապահովել համապատասխան *«Հակահրդեհային անվտանգության կանոներ»*-ին, եռակցման և այլ աշխատանքներ կատարելու համար հաստատված պետ-ստանդարտ 12.1.004-76-ի կողմից:
5. Բարձր տեղերում, որտեղ չկան սահմանափակող ցանցեր, ապահովել աշխատողի անվտանգությունը պահպանիչ գոտիններով, որը պետք է ամրացվի կոնստրուկցիաների հուսալի տեղերից:
6. Էլեկտրաեռակցման սարքը և եռակցվող նյութը պետք է լինեն հողանցված:
7. Արգելվում է բարձրության վրա մոնտաժային աշխատանքներ իրականցնելը քամու 6 բալ արագության գերազանցման դեպքում:
8. Աշխատանքային նախագիծը մշակված է ՀՀ տարածքում գործող նորմատեխնիկական պահանջներին:

Տարածքի բարեկարգման համար անհրաժեշտ շին. մեքենաններ, մեխանիզմներ և սարքավորումներ

№	Անվանում	Մակնիշ	Քանակ /հատ/
1	Էքսկավատոր-անվավոր	ցանկացած	1
2	Տոփանիչ	ցանկացած	1
3	Հետհար մուրճ	ցանկացած	1
4	Գույքային կաղապարամած /մետաղական/	կոմպլեկտ	1
5	Էլեկտրական մակերեսային թրթռիչ	ցանկացած	1
6	Էլեկտրական խորքային թրթռիչ	ցանկացած	1
7	Փոխարկիչ թրթռիչների համար	ցանկացած	1
8	Էլեկտրական գայլիկոնով սարք	ցանկացած	3
9	Էլեկտրական եռակցման ագրեգատ	ցանկացած	1
10	Ինքնաթափ ավտոմեքենա	20տ ցանկացած	1
11	Բեռնատար ավտոմեքենա	10տ ցանկացած	1

«ՄԻԿՊՐՈ» ՍՊԸ

Տնօրեն

Ա. Միքայելյան

Ճարտարագետ

Ա. Միքայելյան

ՇԻՆԿԱԶՄԱԿԵՐՊՄԱՆ ՄԱՍ

Անվանում

ՀՀ Շիրակի մարզի Ամասիա համայնքի Բերդաշեն բնակավայրի (08-028-0011-0028 ծածկագրով) հողամասի վրա գոյություն ունեցող կառույցին կից կառույցի կառուցման **ԱՇԽԱՏԱՆՔԱՅԻՆ ՆԱԽԱԳԻԾ**

Թերթի անվանում

Բացատրագիր, տարածքի բարեկարգման համար անհրաժեշտ շին. մեքենաններ, մեխանիզմներ և սարքավորումներ

ՓՈՒԼ	ԹԵՐԹ	ԹԵՐԹԵՐ
ԱՆ	2	4

Աշխատանքային գրաֆիկ

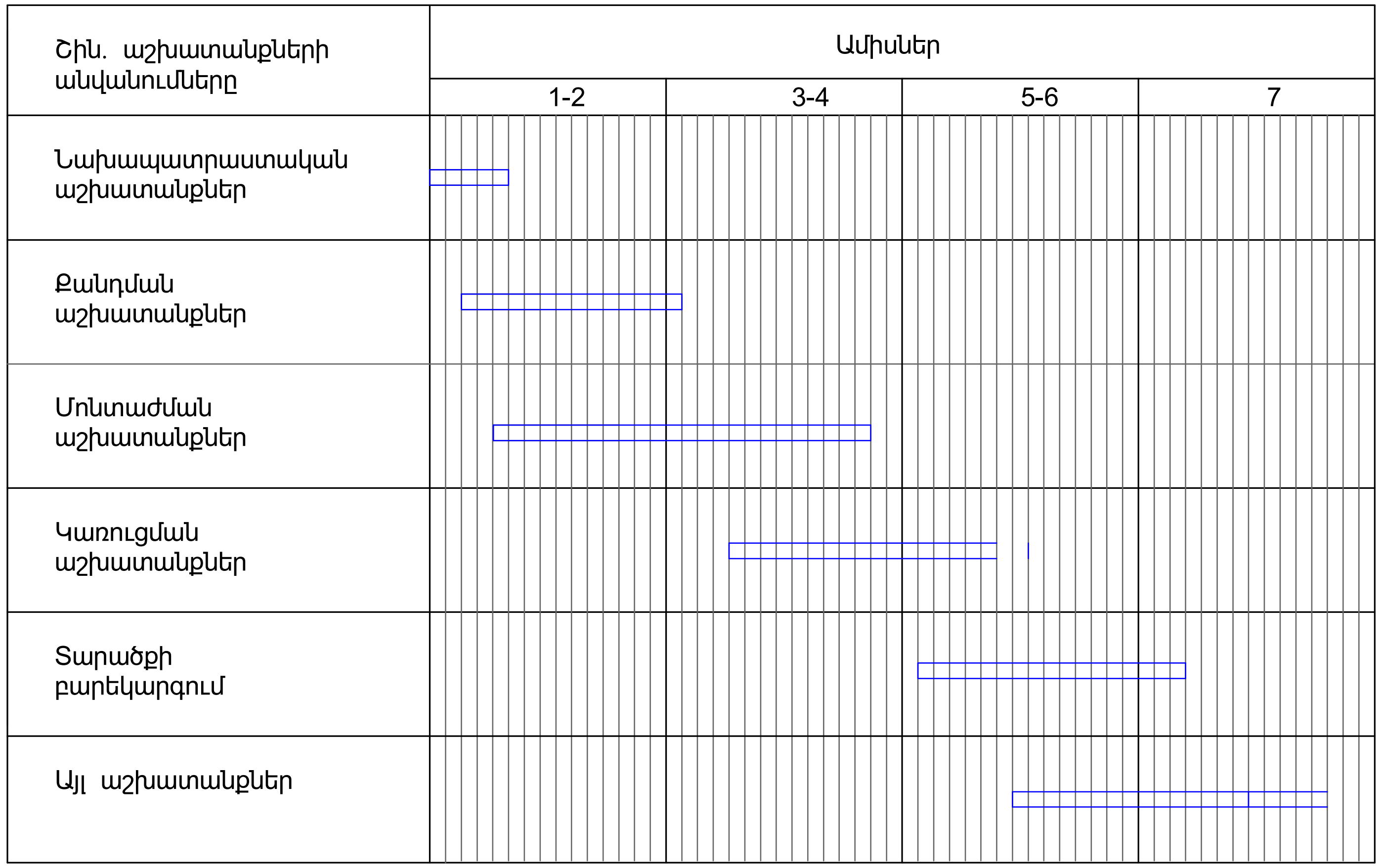

Շին մոնտաժային աշխատանքների տևողությունը կազմում է 210 օրացուցային օր

Շինարարությունում օգտագործվող նյութերին և իրերին ներկայացվող նվազագույն պահանջները՝

1. Շինարարությունում օգտագործվող բոլոր նյութերը պետք է ապահովեն ՀՀ տարածքում գործող տեխնիկական կանոնակարգերին և պայմաններին համապատասխան և ունենան ՀՀ օրենսդրությամբ հաստատված համապատասխան որակի հավաստագրեր:

2. Արտադրողի կողմից հաստատված երաշխիքային ժամկետներ. Նյութեր՝ 2 տարի, սարքավումներ՝ 3 տարի:

Աշխատանքների կատարման համար անհրաժեշտ մասնագետների ցանկ

№	Մասնագետների որակավորում	Կրթություն	Քանակ հոգի
1	Ճարտարապետ-շինարար	բարձրագույն	1
2	Ատաղձագործ վարպետ	միջին մասնագիտական	1
3	Սվաղագործ վարպետ	միջին մասնագիտական	1
4	Օժանդակ բանվոր	միջնակարգ	6
5	Մոնտաժող	միջին մասնագիտական	1
6	Մոնտաժող բանվոր	միջնակարգ	2

Աշխատանքների կատարման համար անհրժեշտ լիցենզիաների ցանկ

Շինարարության իրականացում հասարակական բնակելի և արտադրական կառույցներ՝ **III-ին դաս**:
Անհրաժեշտ ներդիրների ցանկ՝
05-Էլեկտրամատակարարում (Էլեկտրամատակարարման, էլեկտրալուսավորման ներքին և արտաքին ցանցեր, էլեկտրամատակարարման համակարգեր, ֆոտովոլտային և հողմաէներգետիկ կայաններ:
08-Ջրամատակարարում և ջրահեռացում (ջրամատակարարման և ջրահեռացման ներքին և արտաքին ցանցեր, հիդրոմելորացիա):

«ՄԻԿՊՐՈ» ՍՊԸ	
Տնօրեն	
Ա. Միքայելյան	
Ճարտարապետ	
Ա. Միքայելյան	
ՇԻՆԿԱԶՄԱԿԵՐՊՄԱՆ ՄԱՍ	
Անվանում	
ՀՀ Շիրակի մարզի Ամասիա համայնքի Բերդաշեն բնակավայրի (08-028-0011-0028 ծածկագրով) հողամասի վրա գոյություն ունեցող կառույցին կից կառույցի կառուցման ԱՇԽԱՏԱՆՔԱՅԻՆ ՆԱԽԱԳԻԾ	
Թերթի անվանում	
Աշխատանքային գրաֆիկ	

ՓՈՒԼ	ԹԵՐԹ	ԹԵՐԹԵՐ
ԱՆ	3	4

Շին-հարապարակի անվտանգության նշաններ

Անվտանգության նշանի համար	Անվտանգության նշանի տեսք	Անվտանգության նշանի անվանում
W09		Ուշադրություն վտանգավոր է
P21		Մուտքն արգելվում է
P03		Չի թույլատրվում

Ազդանշանային ցանկապատ ըստ ԳՕՍՏ 12.4.059-89

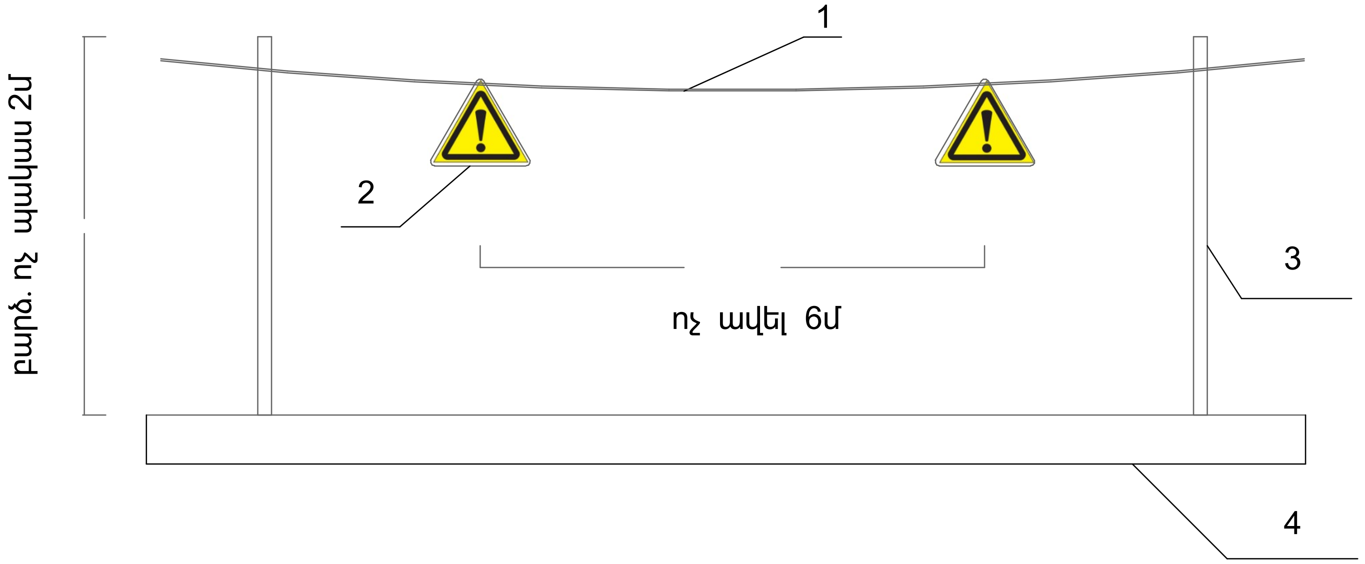

1.Լցվող սահմանափակիչ (ցանց)
2.Անվտանգության նշան
3.Կազնակ
4.Բնահողի շերտ

«ՄԻԿՊՐՈ» ՍՊԸ

Տնօրեն

Ա. Միքայելյան

Ճարտարագետ

Ա. Միքայելյան

ՇԻՆԿԱԶՄԱԿԵՐՊՄԱՆ ՄԱՍ

Անվանում

ՀՀ Շիրակի մարզի Ամասիա համայնքի Բերդաշեն բնակավայրի (08-028-0011-0028 ծածկագրով) հողամասի վրա գոյություն ունեցող կառույցին կից կառույցի կառուցման ԱՇԽԱՏԱՆՔԱՅԻՆ ՆԱԽԱԳԻԾ

Թերթի անվանում

Շին-հարապարակի անվտանգության նշաններ

ՓՈՒԼ	ԹԵՐԹ	ԹԵՐԹԵՐ
ԱՆ	4	4